А К Т

государственной историко-культурной экспертизы документации, о выполненных археологических полевых работах, содержащих результаты исследований, в соответствии с которыми определяется наличие или отсутствие объектов культурного наследия на участках подлежащих воздействию земляных, строительных работ, в границах проектируемого объекта **«Шахта № 12»** в Прокопьевском районе Кемеровской области

Дата начала проведения экспертизы: 19 ноября 2019 г.
Дата окончания экспертизы: 25 ноября 2019 г.
Место проведения экспертизы: г. Барнаул, Алтайский край
Заказчик экспертизы: ООО «Институт инженерных исследований», юр. адрес: 650070, г. Кемерово, ул. Терешковой, 41/2 оф.618

Сведения об эксперте:

1. Фамилия, имя, отчество	**Кунгурова Наталья Юрьевна**
Образование	высшее
Специальность	археолог
Ученая степень (звание)	кандидат исторических наук
Стаж работы	32 года
Место работы и должность	директор общества с ограниченной ответственностью «Сибирская археологическая служба» (ООО «СИБАРС»)
Реквизиты аттестации Министерства культуры РФ	приказ Министерства культуры РФ об утверждении аттестации на основании решения уполномоченного органа по аттестации экспертов № 580 от 26.04.2018 г. на проведение историко-культурной экспертизы объектов:

- выявленные объекты культурного наследия в целях обоснования целесообразности включения данных объектов в реестр;
- документы, обосновывающие включение объектов культурного наследия в реестр;
- документы, обосновывающие исключение объектов культурного наследия из реестра;
- земли, подлежащие воздействию земляных, строительных, мелиоративных, хозяйственных работ, предусмотренных статьей 25 Лесного кодекса Российской Федерации работ по использованию лесов (за исключением работ, указанных в пунктах 3, 4 и 7 части 1 статьи 25 Лесного кодекса Российской Федерации) и иных работ, в случае, если орган охраны объектов культурного наследия не имеет данных об отсутствии на указанных землях объектов культурного наследия, включенных в реестр, выявленных объектов культурного наследия либо объектов, обладающих признаками объекта культурного наследия.
- документация или разделы документации, обосновывающие меры по обеспечению сохранности объекта культурного наследия, включенного в реестр,

выявленного объекта культурного наследия либо объекта, обладающего признаками объекта культурного наследия, при проведении земляных, мелиоративных, хозяйственных работ, указанных в настоящей статье работ по использованию лесов и иных работ в границах территории объекта культурного наследия либо на земельном участке, непосредственно связанном с земельным участком в границах территории объекта культурного наследия;

- документация, за исключением научных отчетов о выполненных археологических полевых работах, содержащая результаты исследований, в соответствии с которыми определяется наличие или отсутствие объектов, обладающих признаками объекта культурного наследия, на земельных участках, подлежащих воздействию земляных, строительных, мелиоративных, хозяйственных работ,

Информация об ответственности за достоверность сведений:

Эксперт признает свою ответственность за соблюдение принципов проведения историко-культурной экспертизы, установленных ст. 29 Федерального закона от 25.06.2002 N 73-ФЗ «Об объектах культурного наследия (памятников истории и культуры) народов Российской Федерации»: научной обоснованности, объективности, законности; презумпции сохранности, объекта культурного наследия при любой намечаемой хозяйственной деятельности; соблюдения требований безопасности в отношении объекта культурного наследия; достоверности и полноты информации, предоставляемой заинтересованным лицом на историко-культурную экспертизу; независимости эксперта; гласности, руководствуясь Положением о государственной историко-культурной экспертизе от 15 июля 2009 г. № 569. Эксперт несёт ответственность за достоверность сведений, изложенных в тексте заключения.

Отношение к заказчику:

эксперт не имеет родственных связей с заказчиком; не состоит в трудовых отношениях с заказчиком; не имеет долговых или иных имущественных обязательств перед заказчиком; не владеет ценными бумагами, акциями (долями участия, паями в уставных капиталах) заказчика; не заинтересована в результатах исследований и решений, вытекающих из настоящего Акта экспертизы, с целью получения выгоды в виде денег, ценностей, иного имущества, услуг имущественного характера или имущественных прав для себя и третьих лиц.

Сведения об обстоятельствах, повлиявших на процесс проведения и результаты экспертизы: отсутствуют

1. Объект экспертизы:

документация о выполненных археологических полевых работах, содержащая результаты исследований, в соответствии с которыми определяется наличие или отсутствие объектов обладающих признаками объекта культурного наследия, на земельных участках, подлежащих

воздействию земляных, строительных, мелиоративных, хозяйственных и иных работ на участке проектирования объекта: «Шахта № 12» в Прокопьевском муниципальном районе Кемеровской области (ст. 30 Федерального закона от 25.06.2002 г. № 73-ФЗ)
- Отчётная документация (Отчёт, 2019 г.), п.3.

2. Цель экспертизы: определение наличия или отсутствия объектов культурного наследия, включенных в реестр, выявленных объектов культурного наследия либо объектов, обладающих признаками объекта культурного наследия, на земельных участках, землях лесного фонда либо в границах водных объектов или их частей, подлежащих воздействию земляных, строительных, мелиоративных, хозяйственных работ, и иных работ, в случае, если орган охраны объектов культурного наследия не имеет данных об отсутствии на указанных земельных участках, землях лесного фонда либо водных объектах или их частях объектов культурного наследия либо объектов, обладающих признаками объекта культурного наследия в соответствии со ст. 3 Федерального закона № 73-ФЗ.

3. Перечень документов, представленных для экспертизы

1. Документация о выполненных археологических полевых работах: Илюшин А.М. Отчёт (далее - Отчёт) о проведении научно-исследовательских работ (археологическая разведка) по выявлению объектов историко-культурного наследия (памятников археологии) на земельных участках, проектируемых под «Шахта № 12» в Прокопьевском районе Кемеровской области – Кемерово-2019. – 74 с. (Приложение 3), проведённых на основании Открытого листа № 2614-2019, выданного начальнику ККАЭЭ ГНЦ КузГТУ д.и.н. Илюшину Андрею Михайловичу Министерством культуры РФ 24 октября 2019 г.

Фотофиксация сделана на момент проведения исследований участка.
- Представлен план границ участка и перечень значений координат поворотных точек объекта (Приложение 2, 2А).
2. Проектная документация проектируемого объекта «Шахта №12»: план - карта с обозначением границ и поворотных точек (Приложение 2, 2А);
3. Письмо Комитета по охране объектов культурного наследия Кемеровской области от 30.07.2019 г. №02/1224 о наличии (отсутствии) объектов культурного наследия на участке проектируемого объекта «Шахта № 12» (Приложение 1).

4. Основание проведения государственной историко-культурной экспертизы:

1. Федеральный закон от 25 июня 2002 г. N 73-ФЗ "Об объектах культурного наследия (памятниках истории и культуры) народов Российской Федерации".
2. Положение о государственной историко-культурной экспертизе, утвержденное постановлением Правительства РФ от 15 июля 2009 г. N 569.

3. Договор от 19 ноября 2019 г. ООО «Институт инженерных исследований» на проведение государственной историко-культурной экспертизы земельного участка проектируемого объекта «Шахта №12».
4. Письмо Комитета по охране объектов культурного наследия Кемеровской области от 30.07.2019 г. №02/1224 о наличии (отсутствии) объектов культурного наследия на участке проектируемого объекта «Шахта № 12»;
5. Перечень объектов культурного наследия, расположенных на территории Прокопьевского муниципального района Кемеровской области**.**
5. Постановление Коллегии Администрации Кемеровской области от 20.12.2007 № 358 «О включении в единый государственный реестр объектов культурного наследия (памятников истории и культуры» вновь выявленных объектов культурного наследия, находящихся на территории Кемеровской области.

5. Сведения о проведённых исследованиях в рамках экспертизы (примененные методы, объем и характер выполненных работ, результаты)

Экспертиза проведена в камеральных условиях без выезда на место расположения участка исследования;
- рассмотрены и проанализированы документы, представленные на экспертизу;
- сделан анализ документов на состояние объективности, достоверности и полноты информации о проведённых археологических исследованиях, соответствию нормам методик и существующему законодательству;
- оформлены результаты исследований, проведенных в рамках государственной историко-культурной экспертизы в виде Акта (Заключения).

При изучении представленных материалов, эксперт счёл материалы достаточными для подготовки Акта государственной историко-культурной экспертизы.

6. Перечень документов и материалов, собранных и полученных при проведении экспертизы:

1. Положение о порядке проведения археологических полевых работ и составления научной отчётной документации, утвержденное постановлением Бюро Отделения историко-филологических наук РАН от 20 июня 2018 г. № 32;
2. Методика определения границ территорий объектов археологического наследия, разработанная ИА РАН: № 12-01-39/05-АБ от 27 января 2012 г.
Отчёт о выполнении Государственного контракта № 2023-01-41/05-11от 27 июля 2011 г. по разработке методики определения границ территорий объектов археологического наследия. - Москва, 2011. - 54 с., прил.
3. Сведения из Единого государственного реестра (далее ЕГР) объектов культурного наследия (памятников истории и культуры) народов Российской Федерации https://opendata.mkrf.ru/opendata/7705851331-egrkn/

4. Выписка из Единого государственного реестра недвижимости об объекте недвижимости от 24.09.2019 г., сведения о частях земельного участка, описание местоположения участка, сведения о зарегистрированных правах - 25 л.;

5. Публичная кадастровая карта Кемеровской области http://публичная-кадастровая-карта.рф/?gclid=EAIaIQobChMIi-usmp355QIVh6wYCh0CZAx5EAAYASAAEgIo5_D_BwE

7. Факты и сведения, выявленные и установленные экспертизой в результате проведённых исследований:

По факту предоставления информации на экспертизу установлено следующее:

в соответствии с требованиями п.16 Положения о государственной историко-культурной экспертизе, утвержденного постановлением Правительства Российской Федерации от 15.07.2009 г. № 569 на государственную историко-культурную экспертизу представлены:

1. Документация, за исключением научных отчетов о выполненных археологических полевых работах, содержащая результаты исследований, в соответствии с которыми определяется наличие или отсутствие объектов, обладающих признаками объекта культурного, памятников археологии в границах испрашиваемого участка.

2. План и схемы границ территории проектируемого объекта с опорными точками координат;

3. Документ (письмо) Комитета по охране объектов культурного наследия Кемеровской области, в котором указывается:

- что сведениями об отсутствии на испрашиваемом участке объектов, обладающих признаками объекта культурного наследия, комитет не располагает.

4. Перечень археологических объектов ВОАН и включённых в ЕГР, принятых на государственную охрану субъекта Российской федерации, находящихся в Прокопьевском муниципальном районе Кемеровской области, в котором отсутствуют сведения о наличии объектов археологического наследия на территории и вблизи участка.

5. Сведения государственного кадастра недвижимости о земельных участках с кадастровыми номерами и указанием категории земель и разрешённого использования, о земельной собственности и использовании.

8. Сведения о результатах археологических исследований по Отчёту

Из отчётной документации (Отчёта), составленной по результатам археологических исследований, следует, что:

- археологическая разведка проведена в 2019 г. экспедицией ФБОУ ВО «Кузбасский государственный технический университет им. Т.Ф. Горбунова» (КузГТУ) на основании Открытого листа № 2614-2019, выданного А.М. Илюшину 24 октября 2019 г. на право проведения археологических полевых работ (разведки) с осуществлением локальных земляных работ на территории заданного объекта. Результаты исследований изложены в Отчёте,

рассмотренном ГИКЭ. Разведка проведена способом визуального исследования с осмотром ландшафта и разрушений, с земельными вскрытиями на перспективных участках.

Результаты исследования документации отчёта об археологических исследованиях на объекте показали следующее:

-результаты проведения археологической разведки изложены в документации отчёта объёмом 74 страницы, в том числе 39 стр. текста, 56 иллюстраций, включая фотографии, схемы, планы. Текстовая часть состоит из 5-х глав и приложений.

Отчёт является основным документом для выводов экспертизы и содержит следующие сведения:

- в главе 3 представлена *физико-географическая характеристика* района проведения исследований. Указывается, что объект проектирования находится в Прокопьевском районе – в западной части Кемеровской области в пределах Кузнецкой котловины (рис. 1, 2 Отчёта) с восточной стороны г. Киселёвска. Абсолютные высоты местности – 350 – 380 м над ур.м. Участок расположен в пределах высохшего водотока – левого притока р. Аба на южной окраине Кузнецкой котловины. Характерен лесостепной ландшафт, изрезанный естественными увалами, холмами, оврагами, лощинами, набольшими плато. Преобладают луговые степи с берёзовыми колками, гидросистемой из родников, ручьёв, болот бассейна р. Аба. На участке имеется лог, по дну которого протекал ручей. На участке имеется две грунтовые дороги, идущие по берегам высохшего водотока.

При описании участка дана характеристика *состояния поверхности* и повреждений, на основании чего делается заключение о том, что большая часть (62,5%) участка повреждена техногенными и строительными работами при разработке недр, завалена свалкой. К ним относится: две гравийные дороги, отвалы мусора и шлаков ТЭЦ в логу, подвергнутые рекультивации. Наиболее сохранённые участки составляют 37,5% площади, ранее занимаемые сельхоз распашкой.

В гл. 4 представлена *история археологических исследований* в Прокопьевском районе и в окружении участка исследований. Оценка историко-культурной ценности исходит из анализа археологического изучения Прокопьевского муниципального района. Указаны исследователи, основные памятники археологии всем периодов истории. Всего известно более 20 памятников археологии, они были включены в перечень выявленных объектов культурного наследия Кемеровской области. Памятники расположены в долинах рек Кара-Чумыш, Аба, Шарап, Ускат, Кыргай. Часть памятников уничтожена во время разработки недр и строительства. Об исследованиях на участке под шахту № 12 данных нет. На карте рис. 5 отмечены наиболее близкие к участку объекты археологии: поселение Школьный, поселения Шарап-1, Шарап-2, поселения Бурлаки-1 и Бурлаки-2, поселение Терентьевское. Они находятся вблизи русел крупных рек: Кривой Ускат, Верхняя Тыхта, Шарап, Карагайла, в траектории поисков. Данные о памятниках, исследованиях подтверждаются сносками на научные публикации и археологические отчёты. Всего 8 публикаций, 31 отчёт А.В.

Фрибуса, Ю.В. Ширина, А.М. Илюшина, П.Г. Соколова, С.В. Баштанника, Д.А. Симонова, А.Г. Марочкина, П.В. Германа, В.А. Бутьяна (с. 28 – 35 Отчёта).

Поселение Школьный, относящиеся к эпохам неолита и развитой бронзы. Памятник находится у одного из истоков р. Каргайла в 4,2 км к востоку от участка шахты № 12.

Поселение Шарап-2 датируется эпохой средневековья, находится на левом берегу р. Шарап в 1,4 км к северо-западу от центра с. Шарап и в 9,6 км к юго-востоку от участка шахты № 12.

Поселение Шарап-1 датируется эпохой неолита и XVII в., находится на левом берегу р. Шарап в 0,7 км к северу от с. Шарап и в 10,1 км к юго-востоку от участка.

Поселение Бурлаки-2 датируется эпохами бронзы и раннего железного века, расположен на левом берегу р. Кривой Ускат, в 3,5 км ниже с. Бурлаки, в 13 км к ССЗ от участка под шахту № 12. Поселение Бурлаки-1, датируется периодом поздней бронзы, находится на правом берегу р. Кривой Ускат, в 1,5 км на юго-восток от с. Бурлаки, в 14,3 км к ССЗ от участка шахты № 12. Поселение Терентьевское датируется эпохой бронзы, находится у с. Терентьевское – ж/д, в 14,6 км к северо-востоку от участка шахты № 12.

В результате анализа мест расположения выявленных объектов, участок под шахту № 12 расценивается как малоперспективный для обнаружения на нём археологических объектов.

Из Отчёта об археологическом исследовании и документации об участке проектирования получены следующие сведения.

Характеристика объекта проектирования (гл. 2.1.).

Адрес: Прокопьевский муниципальный район, участок проектирования объекта «Шахта № 12» находится к востоку от г. Киселёвска (Киселёвского городского округа) в пределах верхнего течения р. Аба.

Участок: территория представляет собой многоугольник с прямыми сторонами, закреплёнными шестью поворотными точками (Приложение 2А). Площадь участка – 12,00 га, (0,35х0,34 км). Участок пересекает лог русла водотока (ручья).

Земельные участки, категории земель:

Участок с номером 42:10:0201005:129 относится к землям сельхоз назначения и сельскохозяйственного производства. Прилегающая территория квартала 0201005 с неотмежеванными участками. Сведения об обременении пользования отсутствуют.

Археологические исследования (гл. 5 Отчёта):

1. Визуальный осмотр территории произведён пешей разведкой с фотофиксацией направлений с охватом особенностей рельефа (логов, оврагов, полевых пространств, распашки, колка, леса, кустарника, растительности, разрушений, дороги, отвалов, вскрытой площади. В Отчёт помещено 28 снимков разных участков (рис. 9-35). Выбраны места для закладки шурфов и зачисток обнажений стенок. Сделан вывод, что

визуальные признаки объектов культурного наследия не зафиксированы, археологические предметы не обнаружены.

2. Археологические вскрытия (шурфы, зачистки обнажений) были сделаны преимущественно на берегах русла водотока. Всего сделано 9 вскрытий (рис. 7 Отчёта) в точках с координатами:

Шурф-зачистка № 1 (север, вблизи т. 3): 53º59'18.4"N 86º45'24.5"E, гл. – 0,38 м. Отложения: дёрн, чернозем, смешенный (переходный) слой, светло-коричневый суглинок;

Шурф-зачистка № 2 (север, вблизи т. 2 - 3): 53º59'17.2"N 86º45'21.1"E, гл. – 0,80 м. Отложения: дёрн, чернозем, смешенный (переходный) слой, светло-коричневый суглинок;

Шурф-зачистка № 3 (север, вблизи т. 2 - 3): 53º59'16.4"N 86º45'20.1"E, гл. – 0,60 м. Отложения: дёрн, чернозем, смешенный (переходный) слой, светло-коричневый суглинок;

Шурф-зачистка № 4 (ЮВ, вблизи т. 3 - 4): 53º59'13.6"N 86º45'32.4"E, гл. – 0,45 м. Отложения: дёрн, чернозем, смешенный (переходный) слой, светло-коричневый суглинок;

Шурф № 5 (ЮВ, вблизи т. 3 - 4): 53º59'11.3"N 86º45'36.0"E, гл. – 0,50 м. Отложения: дёрн, чернозем, смешенная почва, светло-коричневый суглинок;

Шурф - зачистка № 6 (ЮВ, вблизи т. 3 - 4): 53º59'13.8"N 86º45'32.9"E, гл. – 0,70 м. Отложения: дёрн, смешенная почва, светло-коричневый суглинок;

Шурф - зачистка № 7 (ЮВ, вблизи т. 3 - 4): 53º59'13.0"N 86º45'30.7"E, гл. – 0,60 м. Отложения: дёрн, смешенная почва, светло-коричневый суглинок;

Шурф - зачистка № 8 (ЮВ, вблизи т. 3 - 4): 53º59'12.5"N 86º45'30.8"E, гл. – 0,35 м. Отложения: дёрн, смешенная почва, светло-коричневый суглинок;

Шурф № 9 (ЮЗ, вблизи т. 4 - 5): 53º59'07.3"N 86º45'27.8"E, гл. – 0,60 м. Отложения: дёрн, чернозем, смешенная почва, светло-коричневый суглинок;

Шурфы, стратиграфия почвенных отложений в шурфах и зачистках показаны на фотографиях (рис. 36-56 Отчёта).

В результате обследования сделан вывод о том, что на всей площади участка, в том числе в земельных вскрытиях артефактов и признаков объектов культурного наследия, культурного слоя не обнаружено.

9. Обоснование выводов экспертизы

Выводы экспертизы основаны на анализе данных учёта объектов культурного наследия и на документации об археологическом исследовании участка, составленной на основе фактов, полученных при проведении разведочных работ экспедицией А.М. Илюшина.

- Археологические исследования методом разведки с локальными вскрытиями на перспективных участках проведены в 2019 г. на площади проектируемого объекта «Шахта № 12» в Прокопьевском муниципальном районе, 12,00 га, согласно границам его территории и перечню опорных точек координат (Приложение 2, 2А). Результаты полностью отражены в отчётной документации, подкреплены чертежами и фотографиями. Полученные во время полевых исследований сведения с оценкой перспективности обнаружения объектов археологического наследия на

проектируемой территории, обоснованы, достоверны, достаточны для подготовки выводов экспертизы.

Экспертизой установлено следующее:

в границах территории проектируемых разработок недр объекты культурного наследия, включённые в реестр, выявленные объекты культурного наследия не известны.

- В ходе археологических исследований на площади участка объекты, обладающие признаками объектов культурного наследия, не были выявлены. Известные археологические памятники (6 шт.) находятся от участка Шахты № 12 на расстояниях 4,2 км, 9,6 – 14,6 км.

10. Выводы экспертизы

На основании определения отсутствия объектов культурного наследия, включённых в реестр, выявленных объектов культурного наследия, объектов, обладающих признаками объекта культурного наследия в границах территории проектируемого объекта «Шахта № 12» в Прокопьевском муниципальном районе Красноярского края, проведение земляных, строительных, хозяйственных работ в проектируемых границах возможно (ПОЛОЖИТЕЛЬНОЕ ЗАКЛЮЧЕНИЕ)

Кунгурова Наталья Юрьевна

Подписано цифровой подписью: Кунгурова Наталья Юрьевна
Дата: 2019.11.25 21:57:27 +07'00'

Дата оформления Акта государственной историко-культурной экспертизы – 25 ноября 2019 г.

Настоящий акт государственной историко-культурной экспертизы составлен с приложениями, являющимися его неотъемлемой частью

Приложения:

1. Письмо Комитета по охране объектов культурного наследия Кемеровской области от 30.07.2019 г. №02/1224– 2л
2. План границ территории участка: проектный 1:5000; (наложение);

2А – Перечень координат

3. Илюшин А.М. Отчёт (далее - Отчёт) о проведении научно-исследовательских работ (археологическая разведка) по выявлению объектов историко-культурного наследия (памятников археологии) на земельных участках, проектируемых под «Шахта № 12» в Прокопьевском районе Кемеровской области – Кемерово-2019. – 74 с.

4. Выписки из Единого государственного реестра недвижимости об объекте недвижимости от 24.09.2019 г., 25 л.

КОМИТЕТ ПО ОХРАНЕ ОБЪЕКТОВ КУЛЬТУРНОГО НАСЛЕДИЯ КЕМЕРОВСКОЙ ОБЛАСТИ

Советский пр., д.60, г. Кемерово, 650064
Тел. 8(3842)36-69-47, факс 8(3842)36-69-47
http://okn-kuzbass.ru ; e-mail: okn-kuzbass@ako.ru

ОКПО 03812632, ОГРН 1164205071326
ИНН/КПП 4205331804/420501001

30.07.2019 № 02/1224

На № 1091 от 12.07.2019

Генеральному директору
ООО «Институт инженерных исследований»

А.В. Перунову

В ответ на Ваше письмо о наличии (отсутствии) объектов культурного наследия сообщаем следующее.

После рассмотрения представленных картографических материалов установлено, что на участке реализации проектных решений по титулу: «Строительство внешнего отвала золошлаковых отходов ООО «Шахта №12» отсутствуют объекты культурного наследия, включенные в Единый государственный реестр объектов культурного наследия (памятников истории и культуры) народов Российской Федерации.

Испрашиваемые земельные участки расположены вне зон охраны объектов культурного наследия и вне защитных зон объектов культурного наследия.

Сведениями об отсутствии на испрашиваемых участках выявленных объектов культурного наследия либо объектов, обладающих признаками объекта культурного наследия (в т.ч. археологического), комитет не располагает.

Учитывая изложенное, заказчик работ в соответствии со статьями 28, 30, 31, 32, 36, 45.1 Федерального закона от 25.06.2002 №73-ФЗ «Об объектах культурного наследия (памятниках истории и культуры) народов Российской Федерации» (далее – Федеральный закон) обязан:

- обеспечить проведение и финансирование историко-культурной экспертизы земельного участка, подлежащего воздействию земляных, строительных, хозяйственных и иных работ, путем археологической разведки, в порядке, установленном статьей 45.1 Федерального закона;

- представить в комитет документацию, подготовленную на основе полевых археологических работ, содержащую результаты исследований, в соответствии с которыми определяется наличие или отсутствие объектов, обладающих признаками объекта культурного наследия на земельном участке, подлежащем воздействию земляных, строительных, хозяйственных и иных

работ, а также заключение государственной историко-культурной экспертизы указанной документации (либо земельного участка).

В случае обнаружения в границах земельного участка, подлежащего воздействию земляных, строительных, хозяйственных и иных работ объектов, обладающих признаками объекта археологического наследия, и после принятия комитетом решения о включении данного объекта в перечень выявленных объектов культурного наследия:

- разработать в составе проектной документации раздел об обеспечении сохранности выявленного объекта культурного наследия или о проведении спасательных археологических полевых работ или проект обеспечения сохранности выявленного объекта культурного наследия либо план проведения спасательных археологических полевых работ, включающих оценку воздействия проводимых работ на указанный объект культурного наследия (далее – документация или раздел документации, обосновывающей меры по обеспечению сохранности выявленного объекта культурного (археологического) наследия);

- получить по документации или разделу документации, обосновывающей меры по обеспечению сохранности выявленного объекта культурного наследия заключение государственной историко-культурной экспертизы и представить его совместно с указанной документацией в комитет на согласование;

- обеспечить реализацию согласованной комитетом документации, обосновывающей меры по обеспечению сохранности выявленного объекта культурного (археологического) наследия.

С уважением,
председатель комитета Ю.Ю. Гизей

Исп.: Соколов Павел Геннадьевич
тел. 8-(384-2)-36-69-47

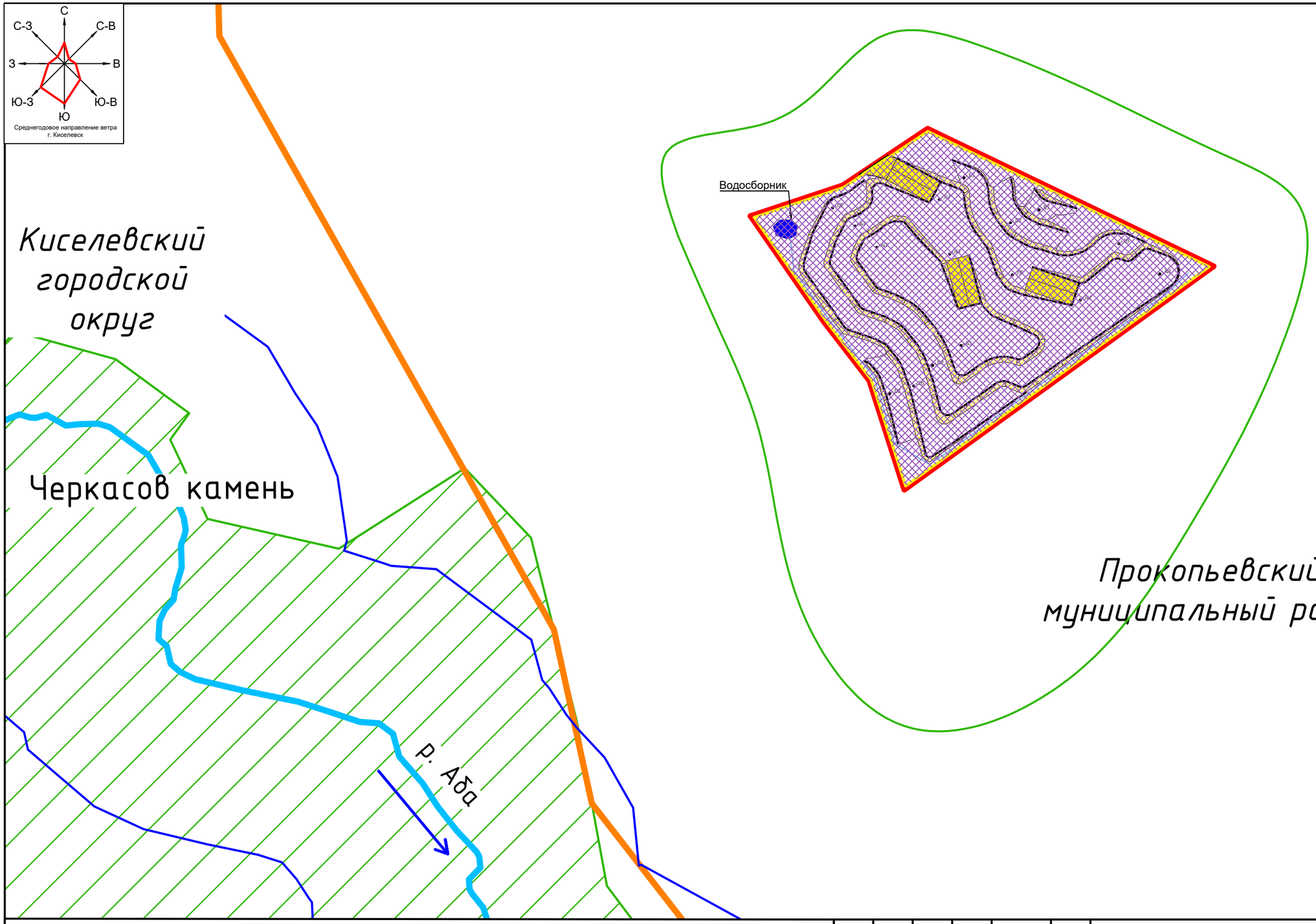

Условные обозначения

- Граница участка изысканий
- Граница муниципальных образований
- Граница занимаемых земель
- Фактическое положение отвальных работ
- Проектное положение отвальных работ
- Существующие автодороги
- Водные обьекты
- Водоохранные зоны
- Флористические и структурные изменения растительного покрова местообитаний и видового состава представителей фауны; деградация почвенного покрова
- Загрязнение атмосферного воздуха
- Проектируемые автодороги
- Водоотводная канава
- Накопительный водосборник

Изм	Кол.уч	Лист	№док	Подпись	Дата
Разраб		Ануфриева			
Н. контр		Ларина			
Нач. отдела		Жгутов			

10-19И-ИЭИ

Строительство внешнего отвала золошлаковых отходов ООО "Шахта №12"

Материалы инженерно-экологических изысканий	Стадия	Лист	Листов
	П	3	3
Карта прогнозируемого воздействия Масштаб 1 : 5 000	ООО "Институт инженерных исследований"		

Приложение 2-2

Объект «Шахта 12»

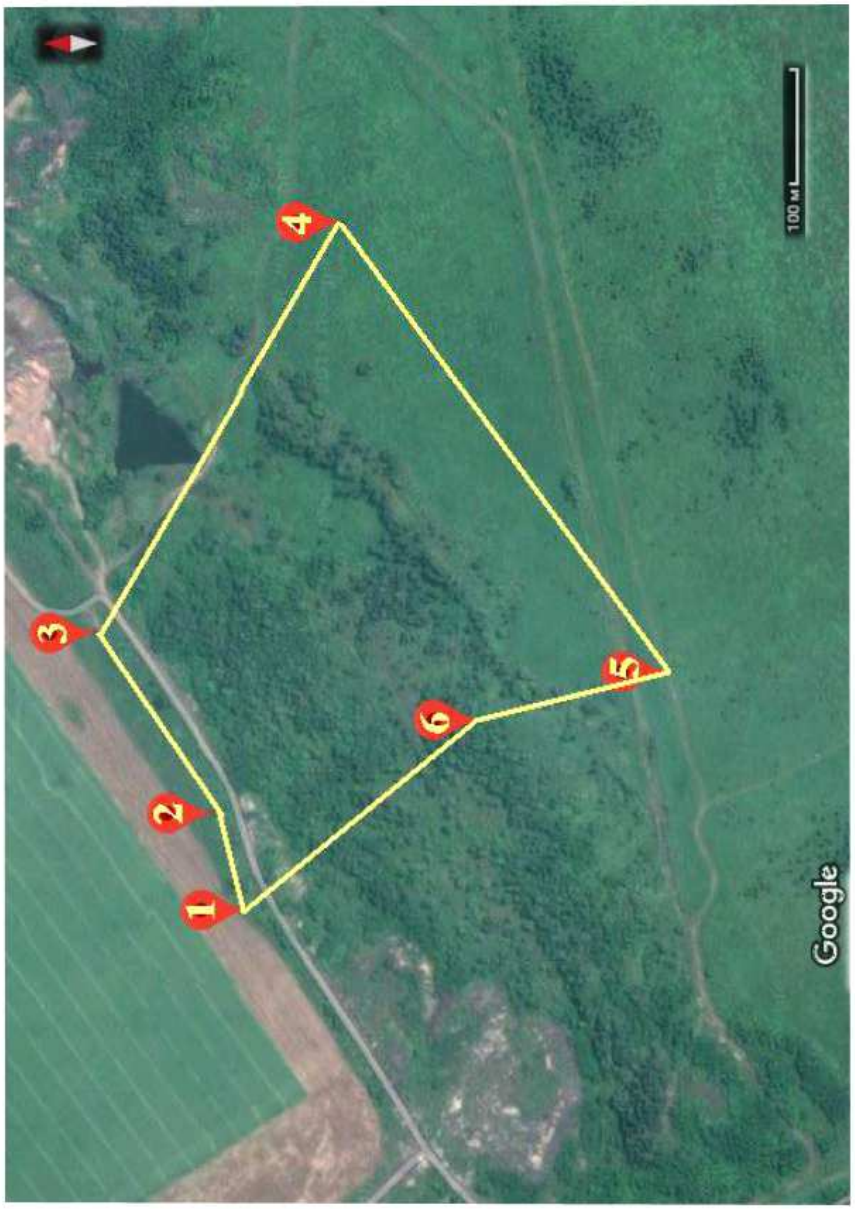

- граница землеотвода и нумерация поворотных точек

Приложение 2А

Координаты поворотных точек контура обследованной территории земельного отвода проектируемого под «Шахта №12» в Прокопьевском районе Кемеровской области с обозначением поворотных точек

Система координат WGS 84						
Номер угловой точки	Северная широта			Восточная долгота		
	Градусы	Минуты	Секунды	Градусы	Минуты	Секунды
1	53	59	14,3	86	45	11,3
2	53	59	15,2	86	45	16,1
3	53	59	18,6	86	45	24,6
4	53	59	11,7	86	45	44,3
5	53	59	02,7	86	45	22,8
6	53	59	07,7	86	45	20,7

Министерство науки и высшего образования Российской Федерации
Федеральное государственное бюджетное образовательное учреждение высшего образования
«Кузбасский государственный технический университет имени Т.Ф. Горбачева»
Гуманитарный научный центр

Утверждаю

Проректор по научной работе
и международному сотрудничеству

С.Г. Костюк

А.М. Илюшин

ОТЧЕТ

о проведении научно-исследовательских работ (археологическая разведка) по выявлению объектов историко-культурного наследия (памятников археологии) на земельных участках, проектируемых под «Шахта №12» в Прокопьевском районе Кемеровской области

Открытый лист №2614-2019

Кемерово 2019

Илюшин А.М. Отчет о проведении научно-исследовательских работ (археологическая разведка) по выявлению объектов историко-культурного наследия (памятников археологии) на земельных участках, проектируемых под «Шахта №12» в Прокопьевском районе Кемеровской области. – Кемерово, 2019. – 74 с.: 56 илл., 2 табл., 1 док.

В настоящем отчете содержится информация о проведении археологических исследований на административной территории Прокопьевского района Кемеровской области, которые были осуществлены в 2019 году Кузнецкой комплексной археолого-этнографической экспедицией ГНЦ КузГТУ на земельном участке проектируемого под шахту №12 в Прокопьевском районе Кемеровской области. Согласно технического задания в ходе археологической разведки были обследованы проектируемые участки землеотвода общей площадью 12,00 га и заложены 9 раскопов (2 шурфа и 7 зачисток) общей площадью прядка 18 м². На обследованной территории был произведен визуальный осмотр местности с поиском подъемного материала. Были осмотрены незадернованные и слабо задернованные поверхности грунта, естественные и искусственные обнажения, осыпи, отвалы, прокопы и провалы грунта, на всем участке земли проектируемого для хозяйственного освоения с целью поиска и выявления ранее неизвестных археологических памятников для обеспечения мер их охраны от разрушения. В результате полевых изыскательских работ был сделан вывод об отсутствии на обследованной территории историко-культурных объектов и ценностей.

Материалы отчета предназначены для заказчиков и археологов. Результаты научно-исследовательской работы являются основанием для проведения историко-культурной экспертизы и согласования строительных работ.

Рукопись отчета была обсуждена и утверждена на научном семинаре Гуманитарного научного центра КузГТУ.

© Илюшин А.М., 2019

© ГНЦ КузГТУ, 2019

Содержание	Стр.
1. Введение	4–6
2. Перечень нормативных документов, регламентирующих проведение археологических исследований на участках проектируемых землеотводов под строительство и пояснительная записка по юридическому обоснованию мероприятий обеспечивающих сохранность объектов историко-культурного наследия	6–12
2.1. Перечень нормативных документов, регламентирующих проведение археологических исследований на участках проектируемых землеотводов под строительство	6–9
2.2. Пояснительная записка по юридическому обоснованию мероприятий по обеспечению сохранности объектов историко-культурного наследия	9–12
3. Физико-географическая характеристика Прокопьевского района и территории обследования	12–15
4. История археологических исследований на территории Прокопьевского района и археологические объекты близ обследуемого земельного участка	15–20
5. Археологические исследования на земельном участке проектируемого под шахту №12 в Прокопьевском районе Кемеровской области	20–26
5.1. Методика археологических изысканий	21–22
5.2. Методика раскопок шурфа и зачисток	22–23
5.3. Описание результатов археологической разведки	23–26
6. Заключение	26–28
7. Список литературы и источников	28–35
8. Список иллюстраций и документов приложения	35–39
9. Условные обозначения	40
10. Приложение (56 иллюстраций, 2 таблицы и 1 документ)	40–74

1. Введение

На основании договора между ФБОУ ВО «Кузбасский государственный технический университете имени Т.Ф. Горбунова» (КузГТУ) и Общества с ограниченной ответственностью «Институт инженерных исследований» Кузнецкая комплексная археолого-этнографическая экспедиция Гуманитарного научного центра (ККАЭЭ ГНЦ) КузГТУ в 2019 году проводила полевую археологическую разведку на административной территории Прокопьевского района Кемеровской области. Согласно техническому заданию договора ККАЭЭ должна была провести полевые исследования с целью поиска археологических объектов и артефактов для их сохранения и изучения на земельных участках, проектируемых под шахту №12 в Прокопьевском районе Кемеровской области (рис. 1; 2; 3; 4).

По техническому заданию предполагалось:

- проработка архивных материалов, печатных и других источников, характеризующих известные археологические памятники района предстоящих исследований и общую геоморфологическую и графическую ситуацию;

- осуществить визуальный осмотр местности, подлежащей археологическому обследованию, с поиском подъемного материала, осмотром незадернованных и слабо задернованных поверхностей, естественных обнажений, осыпей, карьеров и т.п. на всех участках проектируемого отвода земель;

- закладка разведочных раскопов общей площадью не менее 12 м², глубиной до материка в соответствии с методикой ОПИ ИА РАН на местах вероятностного расположения археологических объектов (копка шурфов производится вручную, лопатой, послойно, с рыхлением грунта, фиксацией состояния слоев грунта и культурного слоя, сбором археологических находок, с соблюдением перерывов, связанных с изучением находок, культурного слоя и их фиксацией в полевой документации и на фото);

- камеральная работа и научная обработка полученных коллекций, составление Научного отчета согласно требованиям Отдела полевых исследований ИА РАН для Заказчика с приложением необходимых графических и фотоматериалов.

В полевых исследованиях принимали участие профессиональные археологи – начальник ККАЭЭ ГНЦ КузГТУ д.и.н. Илюшин Андрей Михайлович, к.и.н. старший научный сотрудник ГНЦ КузГТУ Бутьян Виталий Александрович, научный сотрудник ГНЦ КузГТУ Сулейменов Марат Гариффулович и лаборанты ГНЦ КузГТУ Рудаков Александр Николаевич, Турышев Сергей Витальевич, Чигасов Григорий Степанович и Коршунов Алексей Владимирович. Руководил работой разведывательной группы Илюшин Андрей Михайлович. Археологические исследования проводились на основании Открытого листа (лицензии) №2614-2019 выданного Илюшину Андрею Михайловичу Министерством культуры РФ (рис. 57).

Археологическая разведка по всей территории проектируемого участка землеотвода с целью поиска и выявления археологических памятников осуществлялась пешком. Для доставки сотрудников на участок проведения полевых исследований и перевозки оборудования использовались легковые автомобили ВАЗ-2131 и ВАЗ-2107 имеющиеся в распоряжении Кузнецкой комплексной археолого-этнографической экспедиции. При проведении полевых исследований использовалось навигационное оборудование GPSmap 60CSx GARMIN, полевые рации, а также мерные рейки, стрелки, компасы, нивелиры, фотоаппаратура и шанцевый инструмент для копания грунта и зачистки его поверхности. Финансирование исследований осуществлялось за счет средств исполнителя с последующим возвратом затрат заказчиком, согласно условиям договора.

В настоящем отчете содержится информация о результатах археологической разведки (изысканиям) ККАЭЭ ГНЦ КузГТУ в 2019 году на

земельном участке, проектируемого под шахту №12 в Прокопьевском районе Кемеровской области.

По структуре отчет состоит из введения, перечня нормативных документов, пояснительной записки и разделов с информацией о ранее проводимых археологических исследованиях в этом регионе и описанием методики и конкретных результатов археологического обследования проектируемого участка землеотвода, заключения, списка литературы и архивных материалов, списка иллюстраций, условных обозначений и приложения.

2. Перечень нормативных документов, регламентирующих проведение археологических исследований на участках проектируемых землеотводов под строительство и пояснительная записка по юридическому обоснованию мероприятий обеспечивающих сохранность объектов историко-культурного наследия

Вопросы проектирования на земельных участках разнообразного вида строительства и обязательное соблюдение при этом мер по обеспечению сохранности объектов историко-культурного наследия в Российской Федерации и Кемеровской области закреплены действующим законодательством и сопутствующими подзаконными актами. В настоящем разделе научного отчета содержится информация о совокупности документов нормативной базы и пояснительная записка с обоснованием мероприятий по обеспечению сохранности объектов историко-культурного наследия в Российской Федерации и Кемеровской области.

2.1. Перечень нормативных документов, регламентирующих проведение археологических исследований на участках проектируемых землеотводов под строительство

В перечень нормативных документов, регламентирующих проведение археологических исследований на участках проектируемых землеотводов под строительство с целью сохранения историко-культурного наследия Российской Федерации и Кемеровской области, входят, как отдельные статьи, так и в целом следующие нормативные правовые акты:

Конституция Российской Федерации (с учетом поправок, внесенных Законами Российской Федерации о поправках к Конституции Российской Федерации от 30.12.2008 №6-ФКЗ и от 30.12.2008 №7-ФКЗ);

Федеральный закон от 25.06.2002 №73-ФЗ «Об объектах культурного наследия (памятниках истории и культуры) народов Российской Федерации»;

Указ Президента Российской Федерации от 20.02.1995 №176 «Об утверждении Перечня объектов исторического и культурного наследия федерального (общероссийского) значения;

Постановления Правительства РФ от 15.06.2009 №569 «Об утверждении положения о государственной историко-культурной экспертизе»;

Постановления Правительства РФ от 20.02.2014 №127 «Об утверждении Правил выдачи, приостановления и прекращения действия разрешений (открытых листов) на проведение работ по выявлению и изучению объектов археологического наследия»;

Европейская конвенция об охране археологического наследия (пересмотренная). Валлетта, 16.01.1992 ETS №143;

Решение Кемеровского областного Совета народных депутатов от 06.05.1978 №212 «Об утверждении списка памятников истории и культуры местного значения»;

Решение Кемеровского областного Совета народных депутатов от 14.06.1982 №259 «О дополнении решения облисполкома от 06.05.1978 №212 «Об утверждении списка памятников истории и культуры местного значения»;

Распоряжение Администрации Кемеровской области от 22.01.1999 №39-р «О дополнении списка объектов историко-культурного наследия областного значения»;

Постановление Коллегии Администрации Кемеровской области от 20.12.2007 №358 «О включении в единый государственный реестр объектов культурного наследия (памятников истории и культуры) вновь выявленных объектов культурного наследия, находящихся на территории Кемеровской области»;

Закон Кемеровской области от 29.12.2015 №140-ОЗ «Об объектах культурного наследия (памятниках истории и культуры)»;

Закон Кемеровской области от 27.12.2007 №209-ОЗ «О внесении изменений в некоторые законодательные акты Кемеровской области в связи с совершенствованием разграничения полномочий»;

Распоряжение Коллегии Администрации Кемеровской области от 30.03.2010 №1190-р «Об утверждении Концепции сохранения культурного наследия Кемеровской области»;

Постановление Коллегии Администрации Кемеровской области от 30.03.2010 №127 «Об утверждении Положения о департаменте культуры и национальной политики Кемеровской области;

Постановление Коллегии Администрации Кемеровской области от 26.11.2010 №521 «О включении в единый государственный реестр объектов культурного наследия (памятников истории и культуры) народов Российской Федерации выявленных объектов культурного наследия, находящихся на территории Кемеровской области»;

Постановление Коллегии Администрации Кемеровской области от 26.11.2012 №516 «О включении в единый государственный реестр объектов культурного наследия (памятников истории и культуры) народов Российской Федерации выявленных объектов культурного наследия, расположенных на территории Кемеровской области»;

Закон Кемеровской области от 29.12.2015 №140-ОЗ «Об объектах культурного наследия (памятниках истории и культуры)»;

Закон Российской Федерации от 07.05.2013 №96-ФЗ «О внесении изменений в Кодекс Российской Федерации об административных правонарушениях»;

Закон Российской Федерации от 23.07.2013 №245-ФЗ «О внесении изменений отдельные законодательные акты Российской Федерации в части пресечения незаконной деятельности в области археологии»;

ГОСТ 7.32 – 2001 Отчет о научно-исследовательской работе. Структура и правила оформления;

ГОСТ 7.1 – 2003 Библиографическая запись. Библиографическое описание. Общие требования и правила составления;

СЦНПР-91 «Сборник цен на научно-проектные работы по памятникам истории и культуры»;

Обеспечение сохранности археологических памятников в зонах строительных работ. Методическое руководство // Методика полевых археологических исследований. – Л, 1989.

Положение о порядке проведения археологических полевых работ и составления научной отчетной документации (утверждено постановлением Бюро Отделения историко-филологических наук Российской академии наук от 20 июня 2018 г. №32).

2.2. Пояснительная записка по юридическому обоснованию мероприятий по обеспечению сохранности объектов историко-культурного наследия

В Российской Федерации объекты (памятники) историко-культурного наследия являются общенародным достоянием, находятся под охраной государства, используются в интересах культуры, науки и образования. Ст. 44 Конституции РФ гласит: «Каждый обязан заботиться о сохранении

исторического и культурного наследия, беречь памятники истории и культуры». Памятники археологического наследия представляют собой уникальную ценность и являются неотъемлемой частью всемирного культурного наследия. Эти недвижимые объекты историко-культурного наследия, частично или полностью скрытые в земле или под водой, представляют собой следы существования человека, включая все движимые предметы, имеющие к ним отношение. Основным или одним из основных источников информации об этих объектах являются археологические раскопки, разведки или находки (ст. 3 Федерального Закона от 25.06.2002 №73-ФЗ «Об объектах культурного наследия (памятниках истории и культуры) народов Российской Федерации»). Объекты археологического наследия считаются выявленными объектами культурного наследия со дня их обнаружения. Информация о выявленном объекте археологического наследия направляется соответствующим органом охраны объектов культурного наследия собственнику земельного участка и (или) пользователю земельного участком, на котором (или в котором) обнаружен объект археологического наследия, в течение десяти дней со дня обнаружения данного объекта.

Памятники археологии относятся к объектам культурного наследия федерального значения и находятся в государственной собственности (п. 3 ст. 49 Федерального Закона от 25.06.2002 г. № 73-ФЗ «Об объектах культурного наследия (памятниках истории и культуры) народов Российской Федерации») и под охраной государства, в целях предотвращения их повреждения, разрушения или уничтожения, изменения облика, нарушения установленного порядка их использования, перемещения и предотвращения других действий, могущих причинить вред объектам культурного наследия, а также в целях их защиты от неблагоприятного воздействия окружающей среды и от иных негативных воздействий.

Цели и задачи, а также перечень мероприятий, которые включает в себя государственная охрана объектов историко-культурного наследия,

определяются Федеральным Законом от 25.06.2002 г. № 73-ФЗ «Об объектах культурного наследия (памятниках истории и культуры) народов Российской Федерации». В целях сохранения объектов археологического наследия устанавливается, что проекты проведения землеустроительных, земляных, строительных, мелиоративных, хозяйственных и иных работ на территории объекта культурного наследия и в зонах охраны объекта культурного наследия подлежат согласованию с госорганами охраны объектов культурного наследия. Проектирование и проведение таких работ осуществляется при наличии акта о проведении на проектируемой территории землеотвода поисковых археологических исследований и заключения историко-культурной экспертизы об отсутствии на территории подлежащей хозяйственному освоению археологических объектов.

В случае обнаружения при проведении поисковых археологических исследований на территории, подлежащей хозяйственному освоению, объектов, обладающих признаками объекта культурного наследия, в проекты проведения землеустроительных, земляных, строительных, мелиоративных, хозяйственных и иных работ должны быть внесены разделы об обеспечении сохранности обнаруженных объектов. Для этого необходимо проведение дополнительных археологических исследований для составления проекта по обеспечению мер по сохранению объекта культурного наследия или проведение археологических раскопок с целью освобождения территории землеотвода от объекта культурного наследия. До включения новых выявленных объектов в реестр действие положений землеустроительной, градостроительной и проектной документации на данной территории приостанавливается до внесения соответствующих изменений.

Поисковые археологические исследования на территории проектируемого землеотвода проводятся на основании лицензии (Открытого листа) выдаваемого министерством культуры Российской Федерации, согласно Постановления Правительства РФ от 20 февраля 2014 г. № 127 «Об утверждении Правил выдачи, приостановления и прекращения действия

разрешений (открытых листов) на проведение работ по выявлению и изучению объектов археологического наследия». Делается это в целях получения исторической, научной информации, а также и для обеспечения сохранности объектов историко-культурного наследия. Результаты поисковых археологических исследований на территории проектируемого землеотвода являются основанием для проведения историко-культурной экспертизы и согласования строительных работ. Историко-культурную экспертизу проводят специалисты (эксперты) прошедшие аттестацию и имеющие государственную лицензию выдаваемую министерством культуры Российской Федерации, согласно Постановления Правительства РФ от 15 июля 2009 г. № 569 «Об утверждении положения о государственной историко-культурной экспертизе» и последующих дополнений и изменений этого правового документа.

3. Физико-географическая характеристика Прокопьевского района и территории обследования

Прокопьевский район расположен на западе Кемеровской области. На севере он граничит с Беловским, на юге и востоке с Новокузнецким районом Кемеровской области, а на западе с Алтайским краем (рис. 1). Большая часть района расположена в пределах Кузнецкой котловины, по западной границе проходит Салаирский кряж. Средняя абсолютная высота территории Прокопьевского района 350-380 метров. Наивысшая точка района в пределах Салаирского кряжа гора Барсук (высота 567 метров), которая расположена на правом берегу р. Томь-Чумыш. В Прокопьевском районе 75 населённых пунктов, которые административно объединены в 10 муниципальных образований со статусом сельских поселений.

Объект археологического обследования представлен земельным участком, проектируемым под шахту №12, который находятся на административной территории Яснополянского сельского поселения

Прокопьевского района Кемеровской области (рис. 1; 2; 3; 4). Общая площадь проектируемого землеотвода составляет 12,00 га и представляет собой территорию, расположенную в центральной части Прокопьевского района близ г. Киселевска. Участок земли, проектируемый под шахту №12 в Прокопьевском районе Кемеровской области располагается в пределах высохшего вотодотка (ранее левого притока р. Аба) заваленного мусором и обоим его берегам на прилегающих территориях (рис. 1; 2; 3; 4; 5). Эта территория находится на южной окраине центральной части Кузнецкой котловины и представляет собой лесостепной ландшафт, изрезанный естественными увалами, холмами, оврагами, лощинами, небольшими плато, с присутствием на ней грунтовых и технических дорог. Здесь преобладают луговые степи с березовыми колками, произрастающие на выщелоченных оподзоленных черноземах. Гидросистема в виде родников, ручьев и болот привязана к бассейну верхнего течения р. Аба, которая берет начало в Киселёвске на склонах Тырганского плато, протекает через Прокопьевск, Новокузнецк (Куйбышевский район и Центральный район) и является притоком первого уровня бассейна верхнего течения р. Томь (рис. 1). В этих местах Кузнецкий прогиб очень богат полезными ископаемыми, в числе которых преобладают месторождения каменного угля, который добывается здесь как открытым так и подземным способом. Климат в этом регионе резко континентальный, а разница температуры воздуха в летний (+39º) и зимний (–50º) период составляет по максимальным показателям 89º. Среди почв в этом месте преобладают черноземы среднегумусные оподзоленные, на которых произрастают разнообразные степные травы и березовые колки. Сельское хозяйство в этом районе специализируется на молочно-мясном скотоводстве и производстве зерновых культур. По экологическим характеристикам территория проектируемого землеотвода относится к категории земель интенсивного техногенного воздействия в результате горных работ по добыче полезных ископаемых с пониженным уровнем грунтовых вод [1, с. 4–19; 25; и др.].

На момент начала проведения археологических изысканий на участке проектируемого землеотвода имелись две гравийные технические автомобильные дороги, расположенные по обоим берегам высохшего водотока. Техническая дорога расположенная в С части проектируемого землеотвода активно используется большегрузной техникой, а та которая расположена в Ю части, практически, не используется. В северной и восточной части проектируемого землеотвода проложены две ЛЭП. Западную, центральную и восточную часть проектируемого землеотвода занимает лог, который вытянут с В на З по дну которого в недалеком прошлом, вероятно, протекал ручей. В настоящее время лог на участке проектируемого землеотвода, практически, полностью завален мусором и шлаками ТЭЦ города Киселевска и соседних населенных пунктов. Лог в этом месте был завален несколько десятков лет назад и подвергнут рекультивации, поэтому некоторые его участки уже покрыты травяной и кустарниковой растительностью и даже березняком. К категории менее пострадавших относятся участки проектируемого землеотвода, которые находятся к северу от северной и к югу от южной технической дороги, что составляет порядка 4,50 га (37,5%) общей площади землеотвода. Но даже эти участки уже выведены из сельскохозяйственного оборота, так как были подвергнуты отрицательному техногенному воздействию в период функционирования свалки. На момент исследований они поросли сухим травостоем.

В целом оценивая территорию проектируемого землеотвода, можно констатировать, что она была подвержена массированному техногенному воздействию путем сооружения и функционировании свалки для отходов горения угля и мусора, а также грунтовых и технологических дорог используемых длительное время. Первозданный естественно-культурный ландшафт сохранился лишь фрагментарно на всей территории проектируемого землеотвода (рис. 3–7). Из 12,00 га проектируемого землеотвода 7,50 га (62,5%) занимает территория рекультивированной свалки организованной в естественном логу и технологические дороги. Оставшиеся

4,50 га (37,5%) представляют собой участки к северу и югу от естественного лога за технологическими дорогами, которые тоже подверглись техногенному воздействию и частичному замусориванию.

4. История археологических исследований на территории Прокопьевского района и археологические объекты близ обследуемого земельного участка

Археологические исследования на территории Прокопьевского района Кемеровской области начали проводится с 1930-х годов и продолжаются по настоящее время. В числе исследователей проводивших археологические разведки и раскопки на этой административной территории были М.Г. Елькин, Ю.В. Ширин, Н.А. Кузнецов, В.В. Иванчук, Н.М. Зиняков, С.В. Маркин, А.М. Илюшин, Д.А. Симонов, С.В. Баштанник, П.Г. Соколов, А.Г. Марочкин, П.В. Герман, А.В. Фрибус, В.А. Постнов, Н.В. Басова и др. [8, с. 15–42; 22, с. 58–68; 23, с. 105–112; 24, с. 87–88; 36, с. 197–213; и др.]. Археологические исследования на территории Прокопьевского района велись по планам НИР муниципальными и государственными учреждениями (Кемеровский областной, Прокопьевский и Новокузнецкий краеведческий музей, Кемеровский государственный университет, Кузбасский государственный технический университет, Новокузнецкий государственный педагогический институт, Институт археологии и этнографии СО РАН, лаборатория археологии Кемеровского НЦ СО РАН и другие организации). Эти научные исследования носили как теоретический, так и прикладной характер. С принятием Федерального закона от 25.06.2002 №73-ФЗ «Об объектах культурного наследия (памятниках истории и культуры) народов Российской Федерации» археологические исследования на территории района стали носить преимущественно системный прикладной характер с целью выявления объектов археологического наследия на проектируемых промышленных землеотводах [2–6; 9–20; 29; 33–38; 40–44; и др.].

По итогам многолетних работ на территории Прокопьевского района в настоящее время известно более 20 археологических памятников [8, с. 15–42; 18, с. 109–111; 22, с. 58–68; 23, с. 105–112; 24, с. 6–16, 87–88; 28, с. 66–74; 36, с. 197–213; и др.]. Открытые до 2007 года археологические памятники в Прокопьевском районе вошли в перечень объектов культурного наследия (памятники археологии), находящихся на территории Кемеровской области, утвержденный постановлением №358 от 20.12.2007 г. коллегии администрации Кемеровской области [15, с. 109–111], а затем и в перечень выявленных объектов культурного наследия, расположенных на территории Кемеровской области (по состоянию на 01.04.2017 г.) [28, с. 66–74]. Археологические памятники Прокопьевского района, открытые позже этого постановления, были включены в перечень выявленных объектов культурного наследия, расположенных на территории Кемеровской области (по состоянию на 01.04.2017 г.) по приказам департамента культуры и национальных отношений (поселение Колачево-5) Кемеровской области и комитета по охране объектов культурного наследия Кемеровской области (поселение Тыхта-1, поселение Талда-1) [27, с. 10]. Наиболее крупным археологическим памятником, исследованным на территории Прокопьевского района, является многослойное поселение Школьный расположенное к северу от г. Прокопьевска близ одноименного поселка (открыто и раскопано в 1960-х годах М.Г. Елькиным), которое датируется эпохами неолита и бронзы [24, с. 88].

Основная масса открытых археологических памятников Прокопьевского района расположена в долинах рек Кара-Чумыш, Аба, Шарап, Ускат и Кыргай близ населенных пунктов. Профессиональный историк и археолог Н.А. Кузнецов, обобщивший в 1993 году информацию об археологических памятниках Прокопьевского района, объясняет малое количество открытых памятников в этом регионе тем, что «в районе более 70 лет было ярко выраженное хищническое отношение к недрам, что сделало его районом экологического бедствия, где нарушен естественный ландшафт

и проводить археологические разведки в таких условиях было невероятно трудно» [22, с. 58]. Относительно территории предполагаемого нами исследования в центральной части Прокопьевского района в долине верхнего течения р. Аба можно отметить, что археологические исследования в этих местах проводились во второй половине XX века сотрудниками Прокопьевского городского краеведческого музея. В 1950-1960-х годах их проводил М.Г. Елькин, а в конце 1980 – начале 1990-х годов – Ю.В. Ширин, Н.А. Кузнецов. Последний из исследователей при обобщении данных об археологических памятниках Прокопьевского района, констатировал, что все ранее известные и неизвестные археологические памятники в верхнем течении р. Аба от Киселевска до пос. Спиченково уничтожены в результате индустриального освоения земель района [22, с. 64]. Точных данных о проведении археологических исследований на территории проектируемого землеотвода под шахту №12 нет, что и обуславливает необходимость проведения археологических изысканий на этом участке.

По географическому признаку наиболее близкими к проектируемому участку под шахту №12 являются ранее открытые, исследователями в разные годы во второй половине XX – начале XXI столетия, шесть поселений на территории Прокопьевского района Кемеровской области (рис. 5).

Первое – многослойное поселение Школьный, датированное неолитом, ранней и развитой бронзой. Этот памятник располагается вблизи одноименного поселка у одного из истоков р. Карагайла в 4,2 км на В от проектируемого землеотвода. Поселение было открыто М.Г. Елькиным в 1961 году и исследовалось им на протяжении 9 лет. На сегодня это самый крупный исследованный археологический памятник на территории Прокопьевского района. Материалы раскопок до сих пор не опубликованы, хранятся в КемГУ [22, с. 64; 24, с. 88].

Второе – поселение Шарап-2, датированное эпохой средневековья. Этот памятник располагается на левом берегу р. Шарап в 1,4 км к СЗ от центра с. Шарап в 9,6 км на ЮВ от проектируемого землеотвода (рис. 5). Включен в

перечень выявленных объектов культурного наследия, расположенных на территории Кемеровской области приказом №88 от 28.06.2018 г. Комитетом по охране объектов культурного наследия Кемеровской области.

Третье – двуслойное поселение Шарап-1, датированное эпохой неолита и XVII в.. Этот памятник располагается на левом берегу р. Шарап в 0,7 км к С от с. Шарап, в 10,1 км на ЮВ от проектируемого землеотвода (рис. 5). Памятник включен в перечень объектов культурного наследия федерального значения – объектов археологического наследия, расположенных на территории Кемеровской области [21, с. 111; 28, с. 69].

Четвертое – поселение Бурлаки-2, датированное переходным временем от эпохи поздней бронзы к раннему железному веку. Этот памятник располагается на левом берегу р. Кривой Ускат в 3,5 км ниже по течению от с. Бурлаки, в 13 км на ССЗ от проектируемого участка (рис. 5). Памятник включен в перечень объектов культурного наследия федерального значения – объектов археологического наследия, расположенных на территории Кемеровской области [21, с. 110; 28, с. 67].

Пятое – поселение Бурлаки-1, датированное периодом поздней бронзы. Этот памятник располагается на правом берегу р. Кривой Ускат в 1,5 км на ЮВ от с. Бурлаки, в 14,3 км на ССЗ от проектируемого участка (рис. 5) Памятник включен в перечень объектов культурного наследия федерального значения – объектов археологического наследия, расположенных на территории Кемеровской области [21, с. 110; 28, с. 66–67].

Шестое – поселение Терентьевское, датированное эпохой бронзы, которое было открыто в 1963 году М.Г. Елькиным близ села Терентьевское при строительстве железной дороги. Оно было обнаружено случайно в результате его частичного разрушения [22, с. 63; 24, с. 87]. Этот памятник располагается приблизительно в 14,6 км на СВ от проектируемой территории землеотвода (рис. 5).

В целом, по опубликованным данным и архивным источникам можно сделать вывод, что на земельном участке, который проектируется под

строительство шахты №12 в Прокопьевском районе Кемеровской области (рис. 1–7) археологические системные исследования на предмет поиска здесь памятников и артефактов историко-культурного наследия до 2019 года не проводились. Наиболее близкие по географическому признаку к месту предстоящего полевого исследования относятся шесть поселений Школьный, Шарап-1, Шарап-2, Бурлаки-1, Бурлаки-2 и Терентьевское открытые в конце XX – начале XXI вв. (рис. 5). Расстояние от этих археологических памятников до ближайшей точки проектируемого землеотвода под шахту №12 в Прокопьевском районе Кемеровской области составляет приблизительно от 4,2 до 14,6 км (рис. 5).

Кузнецкая комплексная археолого-этнографическая экспедиция ГНЦ КузГТУ во втором десятилетии XXI века регулярно проводит археологические исследования на территории Прокопьевского района по изысканию археологических объектов и артефактов на земельных отводах, проектируемых под промышленное строительство [5; 9–18; 20, с. 149–169; и др.]. По результатам этих работ в 2008 году в верховьях р. Нижняя Тыхта было открыто, а в 2012 году обследовано поселение Тыхта-1 близ одноименного населенного пункта [14, с. 9–12]. В 2018–2019 годах сотрудники ККАЭЭ проводили на территории Прокопьевского района прикладные археологические исследования с целью поиска археологических объектов на проектируемых под промышленное строительство земельных отводах, но памятников археологии выявлено не было [6; 17; 18; 19].

Подводя итоги изучения архивных и библиографических данных об археологических исследованиях в Прокопьевском районе Кемеровской области и вблизи земельного участка, который отводится под шахту №12 в Прокопьевском районе Кемеровской области можно сделать ряд выводов:

– во-первых, на административной территории района полевые исследования ведутся с 1930-х годов по настоящее время, в результате чего было открыто более 20 археологических памятников;

– во-вторых, на территории, где располагается земельный участок под шахту №12 в Прокопьевском районе Кемеровской области целенаправленные археологические исследования не проводились, и памятники археологии выявлены не были;

– в-третьих, учитывая, что территория проектируемого землеотвода находится рядом с. г. Киселевском в пределах верхнего течения р. Аба подверженной сильному техногенному воздействию, а также отрицательные результаты археологических разведок проводившихся здесь прокопьевскими археологами во второй половине XX века можно сделать вывод о том, что предстоящий для обследования земельный участок является малоперспективным для обнаружения на нем объектов археологического наследия;

– в-четвертых, необходимо учитывать практику ранее открытых археологических памятников на административной территории Прокопьевского района и вести более активный поиск археологических объектов и артефактов на участках, примыкающих и расположенных на незначительном удалении от естественных водотоков;

- в-пятых, строительство шахты №12 на проектируемом землеотводе не нанесет ущерб ранее открытым ближайшим объектам археологического наследия поселениям Школьный, Шарап-1, Шарап-2, Бурлаки-1, Бурлаки-2 и Терентьевское расположенных Прокопьевском районе Кемеровской области на удалении порядка 4,2–14,6 км (рис. 5).

5. Археологические исследования на земельном участке проектируемого под шахту №12 в Прокопьевском районе Кемеровской области

Согласно технического задания договора ККАЭЭ ГНЦ КузГТУ в 2019 году проводила археологические исследования на земельном участке проектируемого под шахту №12 в Прокопьевском районе Кемеровской

области (рис. 1; 2; 3; 4; 5; 6). Общая площадь проектируемого земельного участка составляла 12,00 га. Полевые исследования проводились согласно требованиям методики проведения полевых археологических работ на проектируемых землеотводах [29].

5.1. Методика археологических изысканий

При проведении археологической разведки на земельном участке проектируемого под шахту №12 в Прокопьевском районе Кемеровской области сотрудники ККАЭЭ ГНЦ КузГТУ основывались на рекомендациях и инструкциях Отдела полевых исследований ИА РАН для выполнения этого вида полевых исследований, которые изложены в пунктах 3.1–3.24 «Положения о порядке проведения археологических полевых работ и составления научной отчетной документации» [29, с. 10–18]. Сотрудники экспедиции, предварительно, ознакомившись с историей и результатами археологических исследований в Прокопьевском районе при проведении полевых исследований использовали этот опыт. В начале исследования сотрудники ККАЭЭ объехали и обошли территорию проектируемого землеотвода. На месте познакомившись с территорией предстоящего исследования сотрудниками ККАЭЭ был разработан план проведения изыскательных археологических работ. Было принято решение о проведении пешей разведки, путем прочесывании всей территории землеотвода челночным способом с севера на юг (рис. 6). Сначала исследовалась территория правого берега бывшего водотока, а затем сам лог и его левый берег в пределах проектируемого землеотвода. Команда из 7 сотрудников ККАЭЭ, построившись в цепочку на удалении 5-8 м, перемещалась по территории проектируемого землеотвода. В ходе движения сотрудники осуществляя визуальное обследование всей дневной поверхности проектируемого землеотвода с целью поиска следов археологических объектов (курганных насыпей и западин), подъемного археологического

материала. По пути следования исследовался историко-культурный ландшафт участка проектируемого землеотвода и осуществлялся выбор места для закладки шурфов и зачистки профилей грунта в наиболее вероятном месте расположения археологических объектов. С особым вниманием осматривались незадернованные и слабо задернованные поверхности, естественные и искусственные обнажения грунта и различные грунтовые ямы.

После завершения визуального исследования сотрудники ККАЭЭ в местах, которые были признаны потенциально наиболее пригодными для расположения объектов археологического наследия, заложили 9 раскопов (2 шурфа и 7 зачисток). Все раскопы были расположены на участках, которые максимально сохранили свой естественный и культурно-исторический ландшафт и были приближены к логу и высохшему водотоку. На всем протяжении пешей разведки осуществлялась фотофиксация исследованного ландшафта, отвалов и обнажений грунта, ям и раскопов и фиксировалось их географическое положение в системе WGS-84 и на карте Google (рис. 6; 7).

5.2. Методика раскопок шурфа и зачисток

При закладке и раскопках шурфов использовалась традиционная методика. Для шурфа первоначально выбирался участок наиболее вероятного расположения археологического объекта вблизи лога и водотока в нем, где потенциально могли располагаться объекты археологического наследия. В выбранном месте проводилась фотофиксация и размечалась площадь (четырехугольник 2×1 м) раскопа, ориентированная стенками по сторонам света и осуществлялась нивелировка его поверхности (по углам и сторонам). Затем измерялось географическое положение раскопа в системе WGS-84 и на карте Google (рис. 7). После этого проходил процесс ручного при помощи лопаты послойного копания грунта (величина слоя составляла в среднем от 20 до 22 см) внутреннего пространства размеченного раскопа до уровня

материка. В последующем проводилась зачистка материка и стенок раскопа. Полученные результаты раскопок и зачистки шурфа фиксировались на чертежах и фотографировались. После этого яма раскопа подвергалась контрольному прокопу поверхности материка и рекультивации для возвращения местности естественного ландшафта, что тоже фиксировалось при помощи фотографирования.

5.3. Описание результатов археологической разведки

При визуальном осмотре проектируемого земельного отвода под шахту №12 в Прокопьевском районе Кемеровской области (рис. 6; 8–34; табл. 1) были зафиксированы многочисленные факты технологического воздействия на естественный ландшафт в виде грунтовых и технологических дорог, ям, частичного вскрытия поверхностных слоев грунта и ЛЭП. Было выявлено, что лог на участке проектируемого землеотвода, практически, полностью на всю свою глубину от 1 до 27 м был завален мусором и шлаками ТЭЦ города Киселевска и соседних населенных пунктов еще во второй половине XX века. На момент проведения исследований под свалку используется участок лога расположенный в нескольких десятках метров к востоку от проектируемого землеотвода. На обследуемом нами землеотводе имелись следы рекультивации, в результате чего лог заваленный мусором покрыт слабым травяным покровом, кустарниковой растительностью и березовыми колками. Из 12,00 га проектируемого землеотвода 7,50 га (62,5%) занимает территория рекультивированной свалки организованной в естественном логу и технологические дороги, при осмотре которых каких-либо археологических артефактов найдено не было. Оставшиеся 4,50 га (37,5%) представляют собой участки к северу и югу от естественного лога за технологическими дорогами, которые тоже подверглись техногенному воздействию и частичному замусориванию. При визуальном исследовании этих участков и примыкающих к ним на удаление до 50 м территорий артефактов или следов

наличия археологических объектов найдено не было. Однако, с учетом опыта ранее открытых на территории Прокопьевского района археологических памятников, именно эти участки, сохранившие свой первоначальный естественный ландшафт и расположенные на краю и пологих спусках лога являются наиболее перспективными для нахождения здесь археологических объектов. Это обстоятельство и определило выбор места для закладки 9 раскопов на проектируемом земельном отводе под шахту №12 (рис. 7).

Приводим описание сделанных шурфов и зачисток сотрудниками ККАЭЭ, по всей площади проектируемого землеотвода в местах наиболее вероятного расположения археологических объектов соблюдая их нумерацию (совпадает с очередностью исследования) (рис. 7).

Шурф-зачистка №1 был заложен в С части проектируемого землеотвода (координаты – N53°59'18.4" E86°45'24.5") близ 3 поворотной точки (рис. 7; 35; табл. 2). По профилю раскопа, после его зачистки, прослежена следующая стратификация: дерн 0,10–0,13 м, чернозем 0,10–0,12 м и смешанный слой из чернозема и светло-коричневого суглинка 0,12–0,18 м (рис. 36). Материк представляет светло-коричневый суглинок. Находки в раскопе отсутствовали.

Шурф-зачистка №2 был заложен в С части проектируемого землеотвода (координаты – N53°59'17.2" E86°45'21.1") между 2 и 3 поворотной точкой (рис. 3; 37; табл. 2). По профилю раскопа, после его зачистки, прослежена следующая стратификация: дерн 0,10–0,22 м, чернозем 0,20–0,25 м и смешанный слой из чернозема и светло-коричневого суглинка 0,22–0,38 м (рис. 38). Материк представляет светло-коричневый суглинок. Находки в раскопе отсутствовали.

Шурф-зачистка №3 был заложен в С части проектируемого землеотвода (координаты – N53°59'16.4" E86°45'20.1") между 2 и 3 поворотной точкой (рис. 7; 39; табл. 2). По профилю раскопа, после его зачистки, прослежена следующая стратификация: дерн 0,08–0,12 м, чернозем 0,10–0,12 м и смешанный слой из чернозема и светло-коричневого суглинка

0,40–0,45 м (рис. 40). Материк представляет светло-коричневый суглинок. Находки в раскопе отсутствовали.

Шурф-зачистка №4 был заложен в ЮВ части проектируемого землеотвода (координаты – N53°59'13.6" E86°45'32.4") между 3 и 4 поворотной точкой (рис. 7; 41; табл. 2). По профилю раскопа, после его зачистки, прослежена следующая стратификация: дерн 0,05–0,10 м, чернозем 0,10–0,12 м и смешанный слой из чернозема и светло-коричневого суглинка 0,20–0,25 м (рис. 42). Материк представляет светло-коричневый суглинок. Находки в раскопе отсутствовали.

Шурф №5 был заложен в ЮВ части проектируемого землеотвода (координаты – N53°59'11.3" E86°45'36.0") между 3 и 4 поворотной точкой (рис. 7; 43; табл. 2). Общая площадь раскопа 2×1 = 2 м². Длинной осью раскоп вытянут по линии Ю–С. По стенкам раскопа после их зачистки прослежена следующая стратификация: дерн 0,12–0,18 м, чернозем 0,15–0,18 м и смешанный слой из чернозема и светло-коричневого суглинка 0,17–0,22 м (рис. 44). Материк представляет собой светло-коричневый суглинок (рис. 45). Находки в раскопе отсутствовали. По завершении раскопок яма шурфа №5 была засыпана вынутым грунтом (рис. 46).

Шурф-зачистка №6 был заложен в ЮВ части проектируемого землеотвода (координаты – N53°59'13.8" E86°45'32.9") между 3 и 4 поворотной точкой (рис. 7; 47; табл. 2). По профилю раскопа, после его зачистки, прослежена следующая стратификация: дерн 0,08–0,22 м, чернозем 0,10–0,22 м и смешанный слой из чернозема и светло-коричневого суглинка 0,18–0,25 м (рис. 48). Материк представляет светло-коричневый суглинок. Находки в раскопе отсутствовали.

Шурф-зачистка №7 был заложен в ЮВ части проектируемого землеотвода (координаты – N53°59'13.0" E86°45'30.7") между 3 и 4 поворотной точкой (рис. 7; 49; табл. 2). По профилю раскопа, после его зачистки, прослежена следующая стратификация: дерн 0,08–0,12 м, смешанный слой из чернозема и светло-коричневого суглинка 0,08–0,16 м,

чернозем 0,20–0,28 м и смешанный слой из чернозема и светло-коричневого суглинка 0,05–0,12 м (рис. 50). Материк представляет светло-коричневый суглинок. Находки в раскопе отсутствовали.

Шурф-зачистка №8 был заложен в ЮВ части проектируемого землеотвода (координаты и высота – N53°59'12.5" E86°45'30.8") между 3 и 4 поворотной точкой (рис. 7; 51; табл. 2). По профилю раскопа, после его зачистки, прослежена следующая стратификация: дерн 0,05–0,12 м, смешанный слой из чернозема и светло-коричневого суглинка 0,05–0,15 м, чернозем 0,03–0,05 м и смешанный слой из чернозема и светло-коричневого суглинка 0,05–0,13 м (рис. 52). Материк представляет светло-коричневый суглинок. Находки в раскопе отсутствовали.

Шурф №9 был заложен в ЮЗ части проектируемого землеотвода (координаты – N53°59'07.3" E86°45'27.8") между 4 и 5 поворотной точкой (рис. 7; 53; табл. 2). Общая площадь раскопа 2×1 = 2 м². Длинной осью раскоп вытянут по линии Ю–С. По стенкам раскопа после их зачистки прослежена следующая стратификация: дерн 0,12–0,15 м, чернозем 0,25–0,30 м и смешанный слой из чернозема и светло-коричневого суглинка 0,18–0,22 м (рис. 54). Материк представляет собой светло-коричневый суглинок (рис. 55). Находки в раскопе отсутствовали. По завершении раскопок яма шурфа №5 была засыпана вынутым грунтом (рис. 56).

6. Заключение

На основании договора между КузГТУ и ООО «Институт инженерных исследований», ККАЭЭ ГНЦ КузГТУ в 2019 году проводила полевую археологическую разведку с целью поиска и выявления объектов археологического наследия на земельном участке, который проектируется под шахту №12 в Прокопьевском районе Кемеровской области (рис. 1; 2; 3; 4; 5; 6). Согласно техническому заданию договора сотрудники ККАЭЭ на предварительной стадии проработали архивные материалы, печатные,

фонические и другие источники, позволяющие описать краткую историю археологических исследований на территории Прокопьевского района Кемеровской области. Это позволило познакомиться с условиями открытия и характеристиками, ранее открытых и обследованных археологических памятников на территории Прокопьевского района и на ближайших участках к территории предстоящих исследований. Эти данные позволили сделать предварительный вывод о малой вероятности обнаружения на проектируемом участке землеотвода под шахту №12 в Прокопьевском районе Кемеровской области объектов археологического наследия.

В ходе археологической разведки общая площадь проектируемого землеотвода в 12,00 га была подвергнута сплошному обследованию в ходе проведения археологических изысканий. При проведении полевых исследований был осуществлен визуальный осмотр местности, подлежащей археологическому обследованию, с поиском подъемного материала, осмотром незадернованных и слабо задернованных поверхностей, естественных обнажений, грунтовых отвалов и ям по всей площади участка проектируемого отвода земель. При визуальном исследовании ландшафта местности проектируемого землеотвода каких-либо объектов или находок археологического наследия выявлено не было.

На территории проектируемого землеотвода, согласно методике ОПИ ИА РАН, в местах наиболее вероятного расположения археологических объектов (водоразделы и водотоки) были заложены 9 разведочных раскопов (2 шурфа и 7 зачисток) общей площадью около 18 м², глубиной до материка. Копка шурфов и зачистки производились вручную, лопатой, послойно, с рыхлением грунта, фиксацией состояния слоев грунта с их фиксацией в полевой документации и на фотографиях. При проведении этих работ археологические объекты и находки выявлены не были.

Таким образом, в результате полевых изыскательских (археологических) работ можно сделать вывод об отсутствии культурно-исторических объектов

и ценностей на земельном участке, проектируемого под шахту №12 в Прокопьевском районе Кемеровской области.

Начальник ККАЭЭ ГНЦ КузГТУ, научный руководитель работы А.М. Илюшин

7. Список литературы и архивных материалов

1. Атлас Кемеровской области. – Кемерово–Новосибирск, 1996. – 32 с.

2. Баштанник С.В. Научно-технический отчет о проведении археологических исследований в Прокопьевском муниципальном районе Кемеровской области (для разработки проектной документации «Комплекс работ по освоению участка недр Камышанский-Северный Караканского и Северо-Талдинского каменноугольных месторождений АО «СУЭК-Кузбасс»). – Кемерово, 2017. – 176 с.

3. Баштанник С.В. Отчётная документация, содержащая результаты исследований, в соответствии с которыми определяется наличие или отсутствие объектов, обладающих признаками объекта культурного наследия, на земельных участках, подлежащих воздействию земляных и строительных работ, для разработки проектной документации «Строительство железнодорожного пути необщего пользования ООО «Разрез Трудармейский Южный». Реконструкция железнодорожной инфраструктуры необщего пользования на станции Терентьевская ЗСЖД ОАО «РЖД» (Прокопьевский муниципальный район Кемеровской области». – Кемерово, 2018. – 148 с.

4. Баштаник С.В. Отчётная документация, содержащая результаты исследований, в соответствии с которыми определяется наличие или отсутствие объектов, обладающих признаками объекта культурного

наследия, на земельных участках, подлежащих воздействию земляных и строительных работ, для разработки проектной документации «Подстанция 35/6 кВ «Таёжная-Восточная» с двумя питающими ЛЭП 35 кВ» филиала «Талдинский угольный разрез» (Прокопьевский муниципальный район Кемеровской области). – Кемерово, 2018. – 96 с.

5. Баштанник С.В. Отчётная документация, содержащая результаты исследований, в соответствии с которыми определяется наличие или отсутствие объектов, обладающих признаками объекта культурного наследия, на земельных участках, подлежащих воздействию земляных и строительных работ, для разработки проектной документации «Технический проект разработки участка разрез Черемшанский Караканского каменноугольного месторождения ПАО «КТК» (Прокопьевский муниципальный район Кемеровской области), проведённых на основании Открытого листа № 1579 от 03.08.2018. Два тома. – Кемерово, 2018.– 71+333 с.

6. Бутьян В.А., Илюшин А.М. Отчет о проведении научно-исследовательских работ (археологическая разведка) по выявлению объектов историко-культурного наследия (памятников археологии) на земельном участке проектируемого под «Очистные сооружения контейнерного типа для шахты имени В.Д. Ялевского АО "СУЭК-Кузбасс"» в Прокопьевском районе Кемеровской области. – Кемерово, 2018. – 68 с.

7. Жаронкин В.Н. Разведочные работы в Беловском и Промышленновском районах Кемеровской области // Археологические открытия 2005 года. – М.: ИА РАН, 2007. – С. 460.

8. Илюшин А.М. Этнокультурная история Кузнецкой котловины в эпоху средневековья. – Кемерово: Изд-во КузГТУ, 2005. – 240 с.

9. Илюшин А.М. Отчет об археологических разведках в Прокопьевском районе Кемеровской области в 2009 году (на участке недр «Поле шахты «Талдинская» (Пусковой комплекс) ЗАО «Салек». – Кемерово, 2009. – 37 с.

10. Илюшин А.М. Отчет об археологических разведках в Беловском и Прокопьевском районах Кемеровской области в 2009 году (на участке отвода земель для разреза «Черемшанский» ОАО «Кузбасская топливная компания»). – Кемерово, 2009. – 38 с.

11. Илюшин А.М. Отчет об археологических разведках в Прокопьевском районе Кемеровской области в 2012 году (на участке проектируемого отвода земель для разработки проектной документации «Обогатительная фабрика «Талдинская-Энергетическая», филиал «Талдинский угольный разрез» ОАО «УК «Кузбассразрезуголь»). – Кемерово, 2012. – 22 с.

12. Илюшин А.М. Отчет об археологических разведках в Прокопьевском районе Кемеровской области в 2012 году (на участке проектируемого отвода земель для разработки проектной документации «Строительство пруда в пос. Большая Талда»). – Кемерово, 2012. – 21 с.

13. Илюшин А.М. Отчет об археологических разведках в Прокопьевском районе Кемеровской области в 2012 году (в границах горного отвода шахты «Котинская» ОАО «СУЭК-Кузбасс»). – Кемерово, 2012. – 23 с.

14. Илюшин А.М. Отчет об археологических разведках Кузнецкой комплексной археолого-этнографической экспедиции в 2012 году на территории Кемеровской области. – Кемерово, 2013. – 68 с.

15. Илюшин А.М. Отчет о проведении научно-исследовательских работ (археологические разведки) по выявлению объектов историко-культурного наследия (памятников археологии) при обследовании земельных участков проектируемых для сооружения обогатительной фабрики, железнодорожной станции с объектами инфраструктуры, склада магнетита, приема и выгрузки вагонов привозных углей и технологической дороги в Прокопьевском районе Кемеровской области. – Кемерово, 2017. – 55 с.

16. Илюшин А.М. Отчет об археологических разведках в Кемеровской области в 2017 году. – Кемерово, 2018. – 157 с.

17. Илюшин А.М. Отчет о проведении научно-исследовательских работ (археологическая разведка) по выявлению объектов историко-культурного

наследия (памятников археологии) на земельных участках, проектируемых под «Реконструкция ВЛ-35 кВ ЗС-33 и ВЛ-35 кВ ЗС-34 от опоры №1 до ПС 35/6 кВ № 39 «Березовская» в Прокопьевском районе Кемеровской области. – Кемерово, 2019. – 115 с.

18. Илюшин А.М. Отчет о проведении научно-исследовательских работ (археологическая разведка) по выявлению объектов историко-культурного наследия (памятников археологии) на земельных участках, проектируемых под «Технический проект разработки лицензионного участка «Нижнетыхтинский» Караканского каменноугольного месторождения» ООО «КузбассУголь». Первая очередь» в Прокопьевском районе Кемеровской области. – Кемерово, 2019. – 283 с.

19. Илюшин А.М. Отчет о проведении научно-исследовательских работ (археологическая разведка) по выявлению объектов историко-культурного наследия (памятников археологии) на земельном участке проектируемого под строительство «Шахта Талдинская-Западная-1» в Прокопьевском районе Кемеровской области. – Кемерово, 2019. – 89 с.

20. Илюшин А.М., Борисов В.А., Бутьян В.А. Полевые исследования Кузнецкой комплексной археолого-этнографической экспедиции в 2012 году // Вестник Кузбасского государственного технического университета. – 2014. – №1 (101). – С. 149–160.

21. Историко-культурное наследие Кузбасса: сборник нормативных актов. – Кемерово, 2007. – 226 с.

22. Кузнецов Н.А. Археологические памятники Прокопьевского района // Кузнецкая старина. Вып. 1. – Новокузнецк, 1993. – С. 58–68.

23. Кулемзин А.М. История изучения археологических памятников в Кемеровской области // Известия лаборатории археологических исследований. Вып. 13. – Кемерово: КемГУ, 1985. – С.105–112.

24. Кулемзин А.М., Бородкин Ю.М. Археологические памятники Кемеровской области. – Кемерово: Кемеровское книжное изд-во, 1989. – 158 с.

25. Куминова А.В. Растительность Кемеровской области. – Новосибирск, 1949. – 198 с.

26. Марочкин А.Г., Герман П.В., Соколов П.Г. Отчет о выполнении изыскательских работ по выявлению объектов историко-культурного наследия на проектируемых площадках под горные работы и отвал Талдинского угольного разреза ОАО «Угольная компания «Кузбассразрезуголь» (Прокопьевский, Новокузнецкий районы Кемеровской области). – Кемерово, 2006.

27. Перечень выявленных объектов культурного наследия, расположенных на территории Кемеровской области (по состоянию на 01.04.2017 г.). – Кемерово, 2017. – 14 с. [Электронный ресурс] http://okn-kuzbass.ru/docs/vievlennieokn_05.12.2018.pdf (дата обращения: 15.05.2019).

28. Перечень объектов культурного наследия федерального значения – объектов археологического наследия, расположенных на территории Кемеровской области. – Кемерово, 2018. – 113 с. [Электронный ресурс] http://okn-kuzbass.ru/docs/OKN_OAN_federal.pdf (дата обращения: 15.05.2019).

29. Положение о порядке проведения археологических полевых работ и составления научной отчетной документации. – Москва: ИА РАН, 2018. – 64 с.

30. Симонов Д.А. Отчет о проведении обследования земельных участков по выявлению объектов историко-культурного наследия в районе намечаемого «Технического перевооружения горных работ 1 очереди разреза «Талдинский» с увеличением мощности до 14 млн. тон угля в год филиала ОАО «УК «Кузбассразрезуголь» «Талдинский угольный разрез» (поле Талдинское). – Новокузнецк, 2011.

31. Симонов Д.А. Проведение научно-исследовательских работ по выявлению объектов историко-культурного наследия (памятников археологии) на земельных участках, отводимых для разработки проектной документации по объекту «Разработка запасов угля открытым способом в

границах лицензий КУМ 01338 ТЭ, КЕМ 01337 ТЭ, КЕМ 01341 ТЭ ОАО «СУЭК-Кузбасс». Угольный разрез по добыче угля. – Новокузнецк, 2015.

32. Симонов Д.А. Проведение научно-исследовательских работ по выявлению объектов историко-культурного наследия (памятников археологии) на земельных участках, отводимых для разработки проектной документации «Технический проект разработки пластов 70 и 69 шахты «Талдинская-Западная-2» ШУ «Талдинское-Западное» ОАО «СУЭК-Кузбасс» Талдинского каменноугольного месторождения». – Новокузнецк, 2015.

33. Симонов Д.А. Археологические работы в бассейне рек Талда, Кыргай и Кыргайчик в границах горного отвода ООО «Шахта «Кыргайская» ООО «Талдинского горнодобывающая компания». – Новокузнецк, 2015.

34. Симонов Д.А. Археологические работы на участке для разработки проектной документации «Реконструкция участка «Заречный» ОАО «СУЭК-Кузбасс» с увеличением производственной мощности до 4 млн. тон». – Новокузнецк, 2015.

35. Симонов Д.А. Отчет об археологических работах по выявлению объектов историко-культурного наследия (памятников археологии) на земельном участке, отводимом для разработки проектной документации по объекту «Обогатительная фабрика «Талдинская-Энергетическая» в филиале «Талдинский угольный разрез» ОАО «УК «Кузбассразрезуголь» в Прокопьевском районе Кемеровской области, в 2017 году. – Новокузнецк, 2017.

36. Соколов П.Г., Баштанник С.В., Звягина М.С. Результаты мониторинга сохранности, состояния и использования памятников археологии Прокопьевского района (к проблеме сохранения культурного наследия) // Музееведение и историко-культурное наследие. – Кемерово: КемГУКИ, 2009. – Вып. III. – С. 197–213.

37. Ширин Ю.В. Археологическая разведка на земельных участках, отводимых под строительные работы ОАО «УК «Кузбассразрезуголь»

«Талдинский угольный разрез» на поле разреза «Таежный» (Прокопьевский район Кемеровской области). – Новокузнецк, 2010.

38. Ширин Ю.В. Археологические разведочные работы по обследованию земельного участка в границах горного отвода шахты «Котинская» «СУЭК-Кузбасс» на участке «Нижние горизонты шахты «Котинская» (Прокопьевский район Кемеровской области). – Новокузнецк, 2010.

39. Ширин Ю.В. Археологические разведывательные работы на земельных участках, отводимых под строительные шахты «Талдинская-Западная-1» (Прокопьевский район Кемеровской области). – Новокузнецк, 2010.

40. Ширин Ю.В. Отчет о проведении научно-исследовательских работ по обследованию земельного участка по выявлению объектов историко-культурного наследия (памятников археологии) для разработки проектной документации «ОАО «УК «Кузбассразрезуголь» филиал «Талдинский угольный разрез». Корректировка проекта отработки Северокыргайского месторождения базальтов». – Новокузнецк, 2013.

41. Ширин Ю.В. Археологическая разведка по выявлению объектов историко-культурного наследия (памятников археологии) на участке отвода земель в районе намечаемого строительства ж.д. станции «Погрузочная 2» ООО «Ресурс» в Прокопьевском районе Кемеровской области. – Новокузнецк, 2013.

42. Ширин Ю.В. Археологические разведывательные работы по обследованию земельного участка в границах горного отвода угольного разреза «Камышанский» «СУЭК-Кузбасс» (Прокопьевский район Кемеровской области). – Новокузнецк, 2013.

43. Фрибус А.В. Отчет о проведении археологической разведки в Прокопьевском районе Кемеровской области (на участке отвода земель для отработки проектной документации на отработку угля открытыми горными работами на поле шахты «Талдинская-3» ЗАО «Салек». – Кемерово, 2012.

44. Фрибус А.В. Отчет о проведении научно-исследовательских работ по обследованию земельных участков по выявлению объектов историко-культурного наследия (памятников археологии) для разработки проектной документации «Корректировка горно-транспортной части проектной документации угледобывающего предприятия ООО «Ресурс» на участке недр Кыргайский Средний в связи с увеличением проектной мощности» в Прокопьевском районе Кемеровской области. – Кемерово, 2017. – 129 с.

8. Список иллюстраций

Рис. 1. Карта Кемеровской области с обозначением места проведения археологических разведок ККАЭЭ в 2019 году: 1 – земельный участок, проектируемый под шахту №12 в Прокопьевском районе Кемеровской области.

Рис. 2. Карта Google Прокопьевского района Кемеровской области с обозначением места проведения полевых археологических исследований ККАЭЭ в 2019 году на земельном участке проектируемого под шахту №12 в Прокопьевском районе Кемеровской области.

Рис. 3. Карта Google с обозначением места расположения и границ земельного участка проектируемого под шахту №12 в Прокопьевском районе Кемеровской области (представлена заказчиком).

Рис. 4. Карта-схема с топографической съемкой в пределах проектируемого землеотвода под шахту №12 в Прокопьевском районе Кемеровской области (представлена заказчиком).

Рис. 5. Фрагмент топографической карты Кемеровской области с обозначением территории проведения археологических исследований ККАЭЭ в 2019 году на земельном участке проектируемого под шахту №12 и месторасположения ближайших археологических памятников к этому объекту в Прокопьевском районе Кемеровской области.

Рис. 6. Фрагмент карты Google с обозначением контура обследованной территории земельного отвода проектируемого под шахту №12 в Прокопьевском районе Кемеровской области с обозначением поворотных точек.

Таблица 1 Координаты поворотных точек контура обследованной территории земельного отвода проектируемого под шахту №12 в Прокопьевском районе Кемеровской области с обозначением поворотных точек.

Таблица 2. Координаты закладки шурфов при археологическом обследовании территории земельного отвода проектируемого под шахту №12 в Прокопьевском районе Кемеровской области с обозначением поворотных точек.

Рис. 7. Фрагмент карты Google с обозначением месторасположения раскопов и контура обследованной территории земельного отвода проектируемого под шахту №12 в Прокопьевском районе Кемеровской области с обозначением поворотных точек.

Рис. 8. Шахта №12. Вид на ландшафт и обнажения грунта в СВ части землеотвода. Фото с В стороны.

Рис. 9. Шахта №12. Вид на ландшафт и обнажения грунта в С части землеотвода. Фото с З стороны.

Рис. 10. Шахта №12. Вид на ландшафт в С части землеотвода. Фото с В стороны.

Рис. 11. Шахта №12. Вид на ландшафт в С части землеотвода. Фото с В стороны.

Рис. 12. Шахта №12. Вид на ландшафт и обнажения грунта в СЗ части землеотвода. Фото с ВЮВ стороны.

Рис. 13. Шахта №12. Вид на ландшафт, отвалы и обнажения грунта в СЗ части землеотвода. Фото с В стороны.

Рис. 14. Шахта №12. Вид на ландшафт и обнажения грунта в С части землеотвода. Фото с З стороны.

Рис. 15. Шахта №12. Вид на ландшафт, отвалы и обнажения грунта в З части землеотвода. Фото с С стороны.

Рис. 16. Шахта №12. Вид на ландшафт, отвалы и обнажения грунта в З части землеотвода. Фото с ВСВ стороны.

Рис. 17. Шахта №12. Вид на ландшафт, отвалы и обнажения грунта в центральной части землеотвода. Фото с З стороны.

Рис. 18. Шахта №12. Вид на ландшафт, отвалы и обнажения грунта в С части землеотвода. Фото с З стороны.

Рис. 19. Шахта №12. Вид на ландшафт, отвалы и обнажения грунта в СВ части землеотвода. Фото с С стороны.

Рис. 20. Шахта №12. Вид на ландшафт, отвалы и обнажения грунта в В части землеотвода. Фото с З стороны.

Рис. 21. Шахта №12. Вид на ландшафт, отвалы и обнажения грунта в В части землеотвода. Фото с С стороны.

Рис. 22. Шахта №12. Вид на ландшафт, отвалы и обнажения грунта в В части землеотвода. Фото с С стороны.

Рис. 23. Шахта №12. Вид на ландшафт, отвалы и обнажения грунта в центральной части землеотвода. Фото с В стороны.

Рис. 24. Шахта №12. Вид на ландшафт, отвалы и обнажения грунта в ЮЗ части землеотвода. Фото с Ю стороны.

Рис. 25. Шахта №12. Вид на ландшафт, отвалы и обнажения грунта в центральной части землеотвода. Фото с В стороны.

Рис. 26. Шахта №12. Вид на ландшафт, отвалы и обнажения грунта в В части землеотвода. Фото с С стороны.

Рис. 27. Шахта №12. Вид на ландшафт и отвалы грунта в центральной части землеотвода. Фото с Ю стороны.

Рис. 28. Шахта №12. Вид на ландшафт и отвалы грунта в ЮЗ части землеотвода. Фото с В стороны.

Рис. 29. Шахта №12. Вид на ландшафт и отвалы грунта в ЮЗ части землеотвода. Фото с В стороны.

Рис. 30. Шахта №12. Вид на ландшафт, отвалы и обнажения грунта в ЮЗ части землеотвода. Фото с В стороны.

Рис. 31. Шахта №12. Вид на ландшафт, отвалы и обнажения грунта в ЮЗ части землеотвода. Фото с В стороны.

Рис. 32. Шахта №12. Вид на ландшафт и обнажения грунта в ЮЗ части землеотвода. Фото с В стороны.

Рис. 33. Шахта №12. Вид на ландшафт, отвалы и обнажения грунта в Ю части землеотвода. Фото с З стороны.

Рис. 34. Шахта №12. Вид на ландшафт и обнажения грунта в Ю части землеотвода. Фото с З стороны.

Рис. 35. Шахта №12. Вид на место закладки шурфа-зачистки №1. Фото с Ю стороны.

Рис. 36. Шахта №12. Вид на профиль стенки шурфа-зачистки №1. Фото с Ю стороны.

Рис. 37. Шахта №12. Вид на место закладки шурфа-зачистки №2. Фото с Ю стороны.

Рис. 38. Шахта №12. Вид на профиль стенки шурфа-зачистки №2. Фото с Ю стороны.

Рис. 39. Шахта №12. Вид на место закладки шурфа-зачистки №3. Фото с Ю стороны.

Рис. 40. Шахта №12. Вид на профиль стенки шурфа-зачистки №3. Фото с Ю стороны.

Рис. 41. Шахта №12. Вид на место закладки шурфа-зачистки №4. Фото с Ю стороны.

Рис. 42. Шахта №12. Вид на С стенку шурфа-зачистки №4. Фото с ЮЮВ стороны.

Рис. 43. Шахта №12. Вид на место закладки шурфа №5. Фото с З стороны.

Рис. 44. Шахта №12. Вид на С стенку шурфа №5. Фото с Ю стороны.

Рис. 45. Шахта Западная №12. Вид на материк шурфа №5. Фото с Ю стороны.

Рис. 46. Шахта Западная №12. Вид на место рекультивации шурфа №5. Фото с З стороны.

Рис. 47. Шахта №12. Вид на место закладки шурфа-зачистки №6. Фото с З стороны.

Рис. 48. Шахта №12. Вид на профиль стенки шурфа-зачистки №6. Фото с ЮЗ стороны.

Рис. 49. Шахта №12. Вид на место закладки шурфа-зачистки №7. Фото с В стороны.

Рис. 50. Шахта №12. Вид на З стенку шурфа-зачистки №7. Фото с В стороны.

Рис. 51. Шахта №12. Вид на место закладки шурфа-зачистки №8. Фото с В стороны.

Рис. 52. Шахта №12. Вид на профиль стенки шурфа-зачистки №8. Фото с В стороны.

Рис. 53. Шахта №12. Вид на место закладки шурфа №9. Фото с З стороны.

Рис. 54. Шахта №12. Вид на С стенку шурфа №9. Фото с Ю стороны.

Рис. 55. Шахта №12. Вид на материк шурфа №9. Фото с Ю стороны.

Рис. 56. Шахта №12. Вид на место рекультивации шурфа №9. Фото с З стороны.

Рис. 57. Копия Открытого листа №2614-2019 на проведение археологических исследований на земельном участке проектируемого под «Шахту №12» в Прокопьевском районе Кемеровской области.

9. Условные обозначения

- обследованная территория

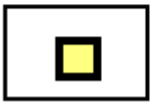 - шурф

10. Приложение

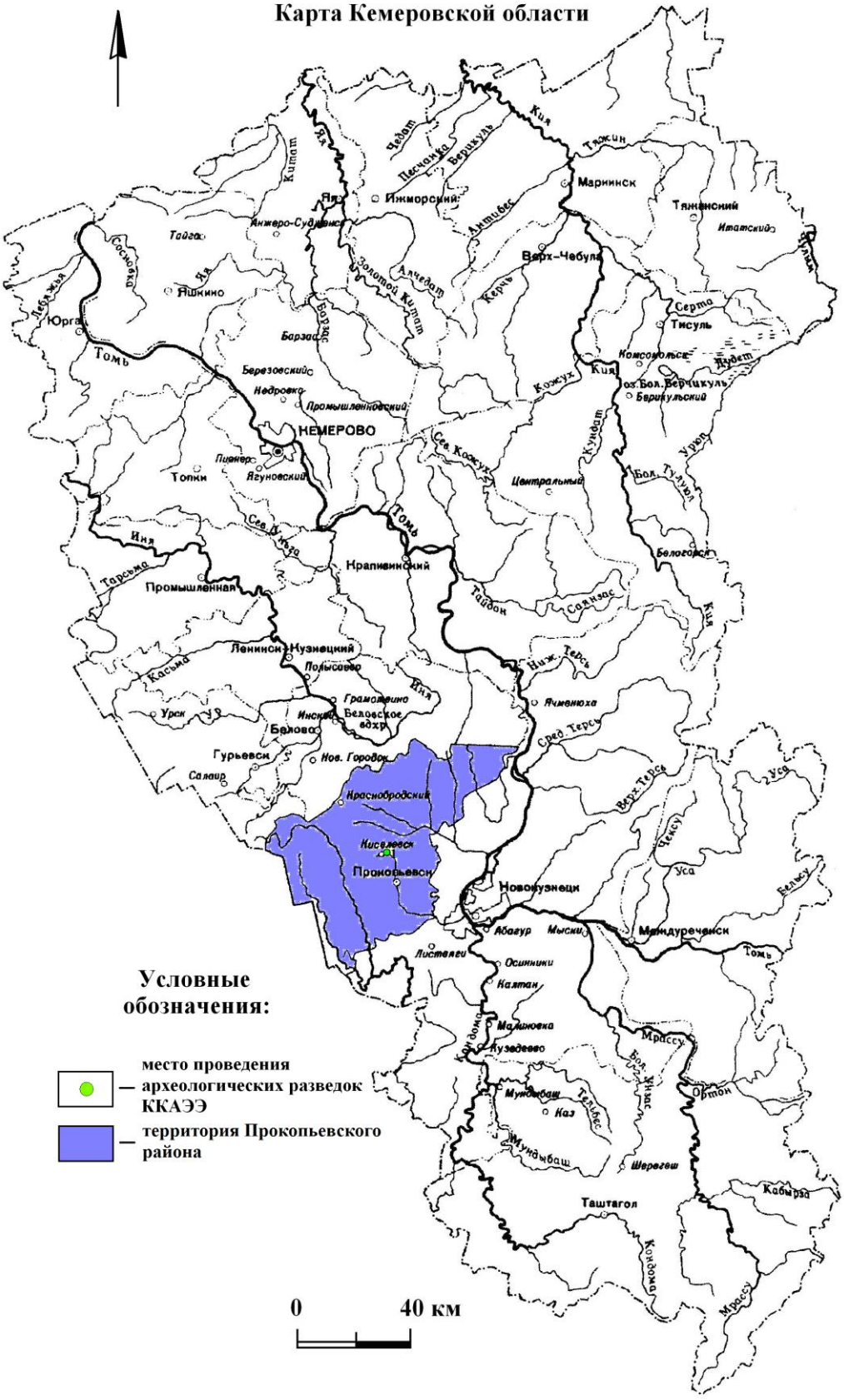

Рис. 1. Карта Кемеровской области с обозначением места проведения археологических разведок ККАЭЭ в 2019 году: 1 – земельный участок, проектируемый под «Шахта №12» в Прокопьевском районе Кемеровской области.

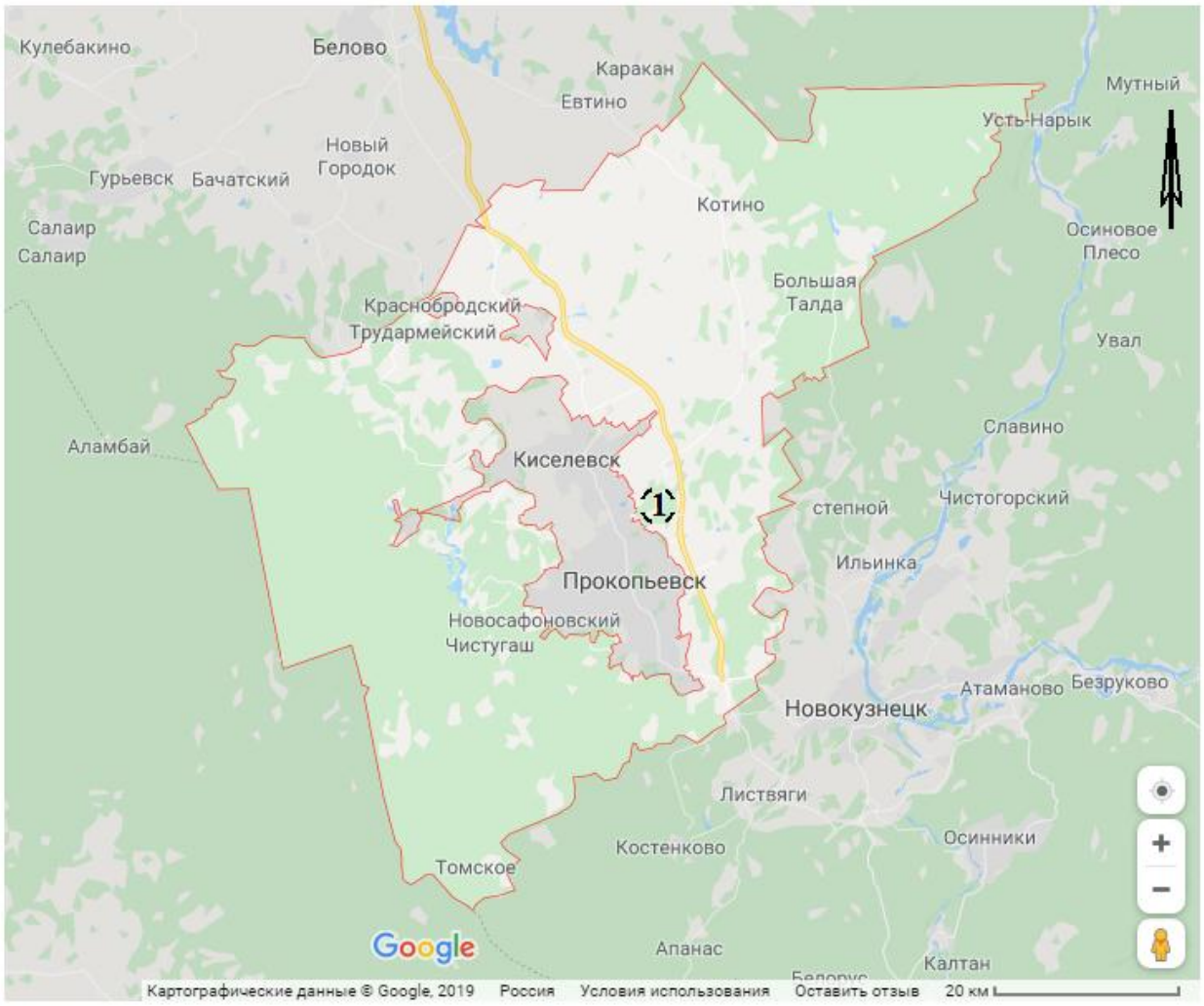

Условные обозначения:

1 - **участок археологических исследований**

Рис. 2. Карта Google Прокопьевского района Кемеровской области с обозначением места проведения полевых археологических исследований ККАЭЭ в 2019 году на земельном участке проектируемого под «Шахта №12» в Прокопьевском районе Кемеровской области.

Рис. 3. Карта Google с обозначением места расположения и границ земельного участка проектируемого под «Шахта №12» в Прокопьевском районе Кемеровской области (представлена заказчиком).

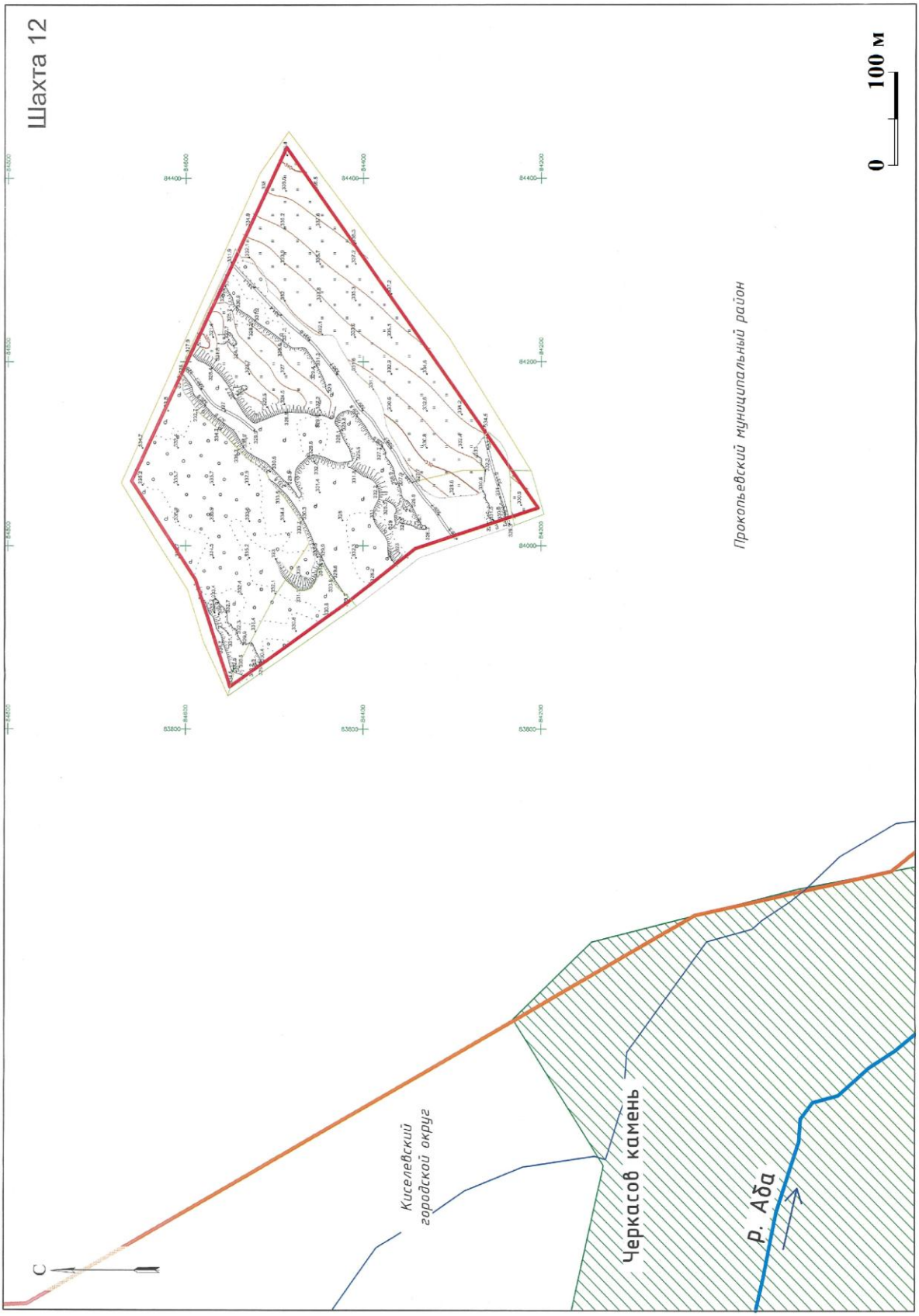

Рис. 4. Карта-схема с топографической съемкой в пределах проектируемого землеотвода под шахту №12 в Прокопьевском районе Кемеровской области (представлена заказчиком).

Археологические памятники:

1 – поселение Школьный, 2 – поселение Шарап-2, 3 – поселение Шарап-1, 4 – поселение Бурлаки-2, 5 – поселение Бурлаки-1, 6 – поселение Терентьевское

Рис. 5. Фрагмент топографической карты Кемеровской области с обозначением территории проведения археологических исследований ККАЭЭ в 2019 году на земельном участке проектируемого под «Шахту №12» и месторасположения ближайших археологических памятников к этому объекту в Прокопьевском районе Кемеровской области.

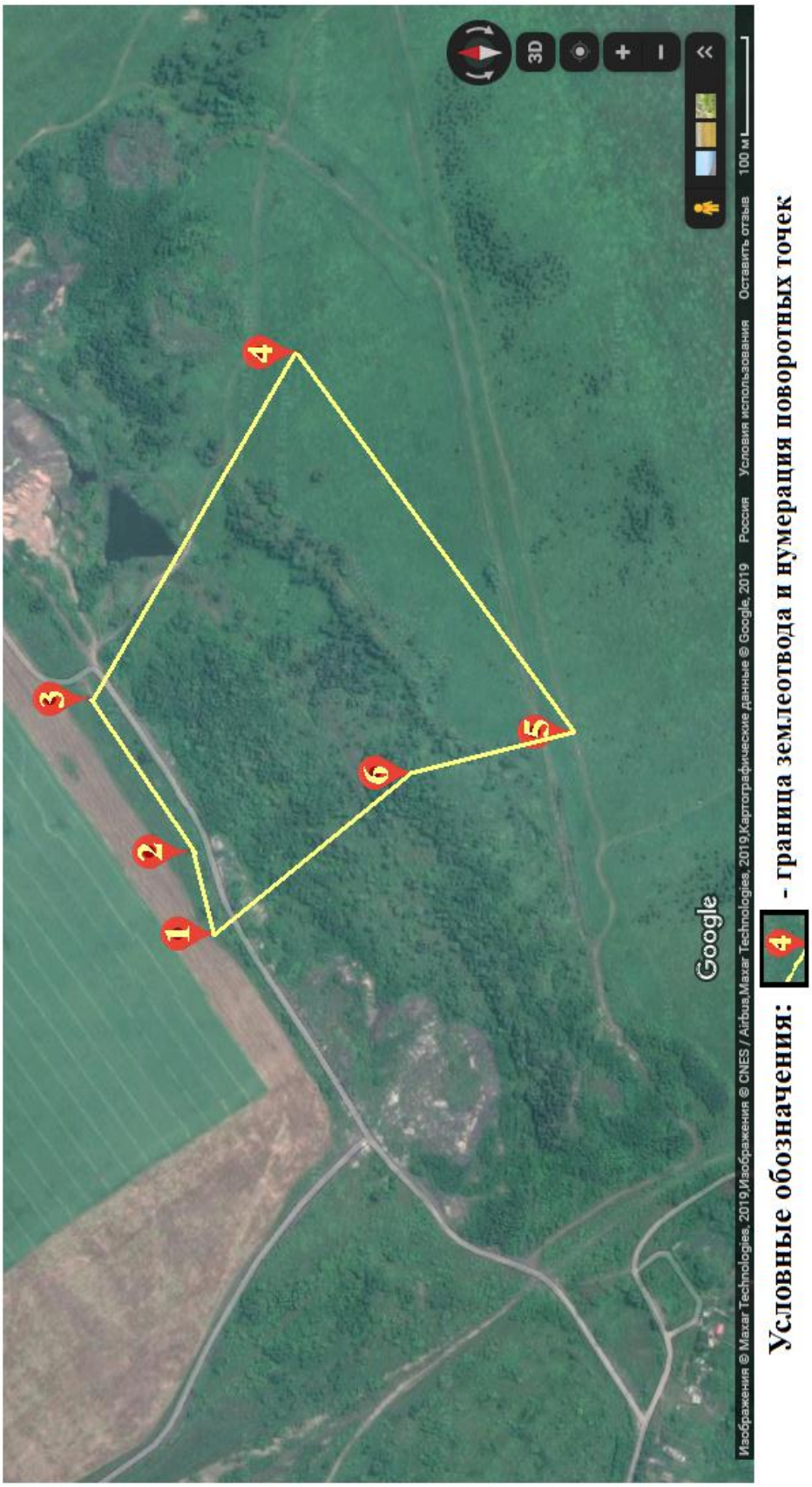

Рис. 6. Фрагмент карты Google с обозначением контура обследованной территории земельного отвода проектируемого под шахту №12 в Прокопьевском районе Кемеровской области с обозначением поворотных точек.

Таблица 1

Координаты поворотных точек контура обследованной территории земельного отвода проектируемого под «Шахта №12» в Прокопьевском районе Кемеровской области с обозначением поворотных точек

Система координат WGS 84						
Номер угловой точки	Северная широта			Восточная долгота		
	Градусы	Минуты	Секунды	Градусы	Минуты	Секунды
1	53	59	14,3	86	45	11,3
2	53	59	15,2	86	45	16,1
3	53	59	18,6	86	45	24,6
4	53	59	11,7	86	45	44,3
5	53	59	02,7	86	45	22,8
6	53	59	07,7	86	45	20,7

Таблица 2

Координаты закладки шурфов при археологическом обследованнии территории земельного отвода проектируемого под «Шахта №12» в Прокопьевском районе Кемеровской области с обозначением поворотных точек

Система координат WGS 84						
Номер угловой точки	Северная широта			Восточная долгота		
	Градусы	Минуты	Секунды	Градусы	Минуты	Секунды
1	53	59	18,4	86	45	24,5
2	53	59	17,2	86	45	21,1
3	53	59	16,4	86	45	20,1
4	53	59	13,6	86	45	32,4
5	53	59	11,3	86	45	36,0
6	53	59	13,8	86	45	32,9
7	53	59	13,0	86	45	30,7
8	53	59	12,5	86	45	30,8
9	53	59	07,3	86	45	27,8

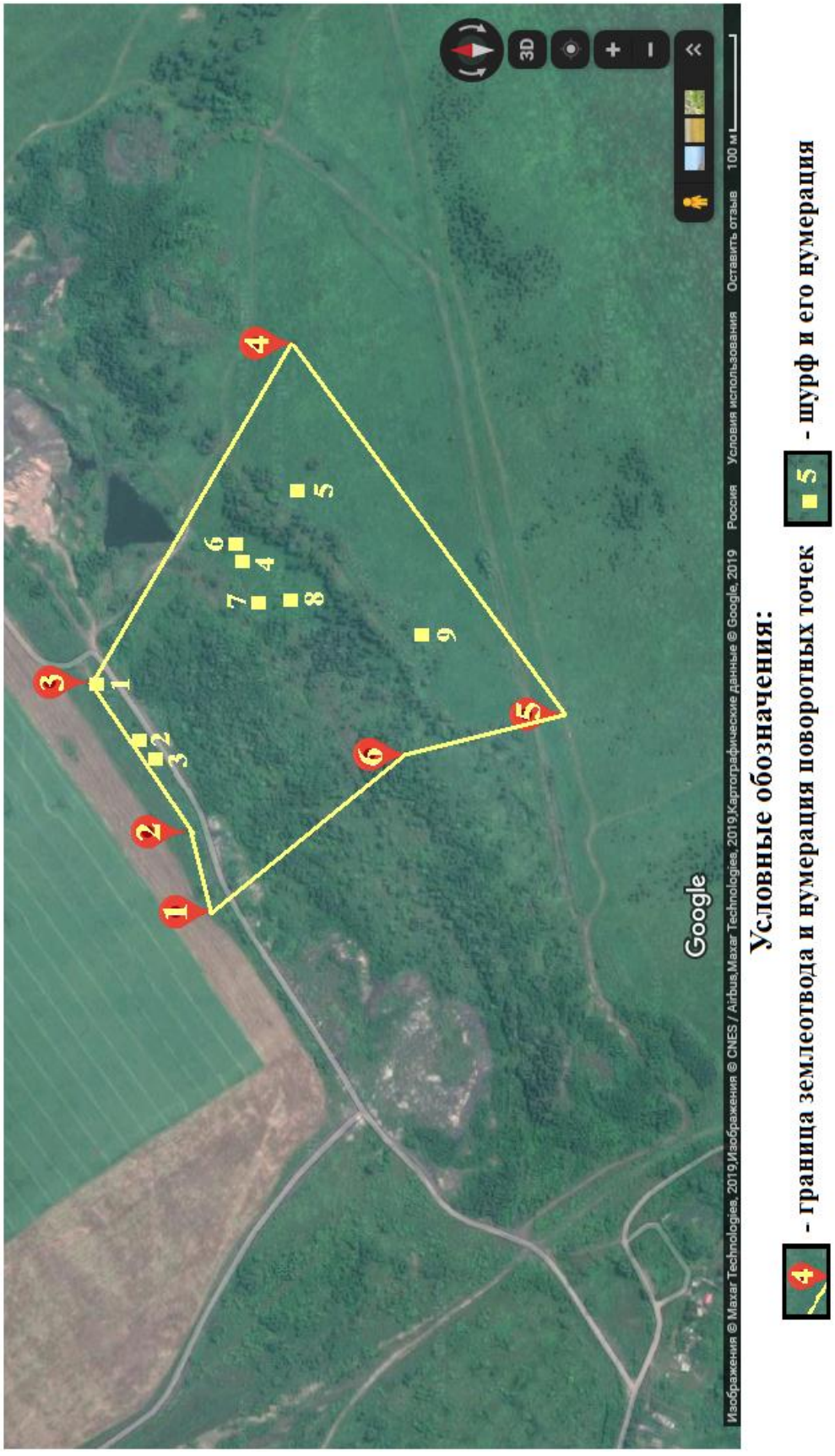

Рис. 7. Фрагмент карты Google с обозначением месторасположения раскопов и контура обследованной территории земельного отвода проектируемого под шахту №12 в Прокопьевском районе Кемеровской области с обозначением поворотных точек.

Рис. 8. Шахта №12. Вид на ландшафт и обнажения грунта в СВ части землеотвода. Фото с В стороны.

Рис. 9. Шахта №12. Вид на ландшафт и обнажения грунта в С части землеотвода. Фото с З стороны.

Рис. 10. Шахта №12. Вид на ландшафт в С части землеотвода. Фото с В стороны.

Рис. 11. Шахта №12. Вид на ландшафт в С части землеотвода. Фото с В стороны.

Рис. 12. Шахта №12. Вид на ландшафт и обнажения грунта в СЗ части землеотвода. Фото с ВЮВ стороны.

Рис. 13. Шахта №12. Вид на ландшафт, отвалы и обнажения грунта в СЗ части землеотвода. Фото с В стороны.

Рис. 14. Шахта №12. Вид на ландшафт и обнажения грунта в С части землеотвода. Фото с З стороны.

Рис. 15. Шахта №12. Вид на ландшафт, отвалы и обнажения грунта в З части землеотвода. Фото с С стороны.

Рис. 16. Шахта №12. Вид на ландшафт, отвалы и обнажения грунта в З части землеотвода. Фото с ВСВ стороны.

Рис. 17. Шахта №12. Вид на ландшафт, отвалы и обнажения грунта в центральной части землеотвода. Фото с З стороны.

Рис. 18. Шахта №12. Вид на ландшафт, отвалы и обнажения грунта в С части землеотвода. Фото с З стороны.

Рис. 19. Шахта №12. Вид на ландшафт, отвалы и обнажения грунта в СВ части землеотвода. Фото с С стороны.

Рис. 20. Шахта №12. Вид на ландшафт, отвалы и обнажения грунта в В части землеотвода. Фото с З стороны.

Рис. 21. Шахта №12. Вид на ландшафт, отвалы и обнажения грунта в В части землеотвода. Фото с С стороны.

Рис. 22. Шахта №12. Вид на ландшафт, отвалы и обнажения грунта в В части землеотвода. Фото с С стороны.

Рис. 23. Шахта №12. Вид на ландшафт, отвалы и обнажения грунта в центральной части землеотвода. Фото с В стороны.

Рис. 24. Шахта №12. Вид на ландшафт, отвалы и обнажения грунта в ЮЗ части землеотвода. Фото с Ю стороны.

Рис. 25. Шахта №12. Вид на ландшафт, отвалы и обнажения грунта в центральной части землеотвода. Фото с В стороны.

Рис. 26. Шахта №12. Вид на ландшафт, отвалы и обнажения грунта в В части землеотвода. Фото с С стороны.

Рис. 27. Шахта №12. Вид на ландшафт и отвалы грунта в центральной части землеотвода. Фото с Ю стороны.

Рис. 28. Шахта №12. Вид на ландшафт и отвалы грунта в ЮЗ части землеотвода. Фото с В стороны.

Рис. 29. Шахта №12. Вид на ландшафт и отвалы грунта в ЮЗ части землеотвода. Фото с В стороны.

Рис. 30. Шахта №12. Вид на ландшафт, отвалы и обнажения грунта в ЮЗ части землеотвода. Фото с В стороны.

Рис. 31. Шахта №12. Вид на ландшафт, отвалы и обнажения грунта в ЮЗ части землеотвода. Фото с В стороны.

Рис. 32. Шахта №12. Вид на ландшафт и обнажения грунта в ЮЗ части землеотвода. Фото с В стороны.

Рис. 33. Шахта №12. Вид на ландшафт, отвалы и обнажения грунта в Ю части землеотвода. Фото с З стороны.

Рис. 34. Шахта №12. Вид на ландшафт и обнажения грунта в Ю части землеотвода. Фото с З стороны.

Рис. 35. Шахта №12. Вид на место закладки шурфа-зачистки №1. Фото с Ю стороны.

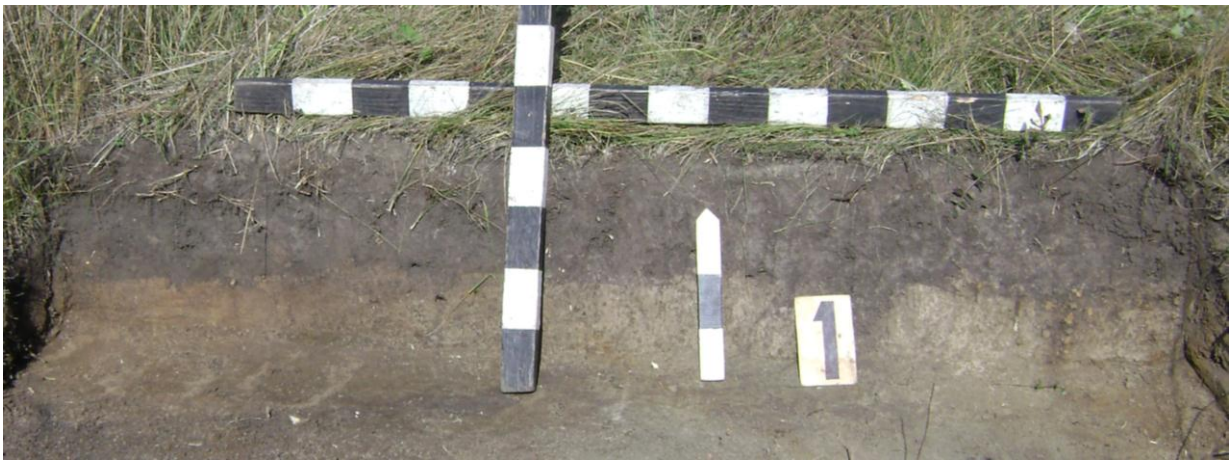

Рис. 36. Шахта №12. Вид на профиль стенки шурфа-зачистки №1. Фото с Ю стороны.

Рис. 37. Шахта №12. Вид на место закладки шурфа-зачистки №2. Фото с Ю стороны.

Рис. 38. Шахта №12. Вид на профиль стенки шурфа-зачистки №2. Фото с Ю стороны.

Рис. 39. Шахта №12. Вид на место закладки шурфа-зачистки №3. Фото с Ю стороны.

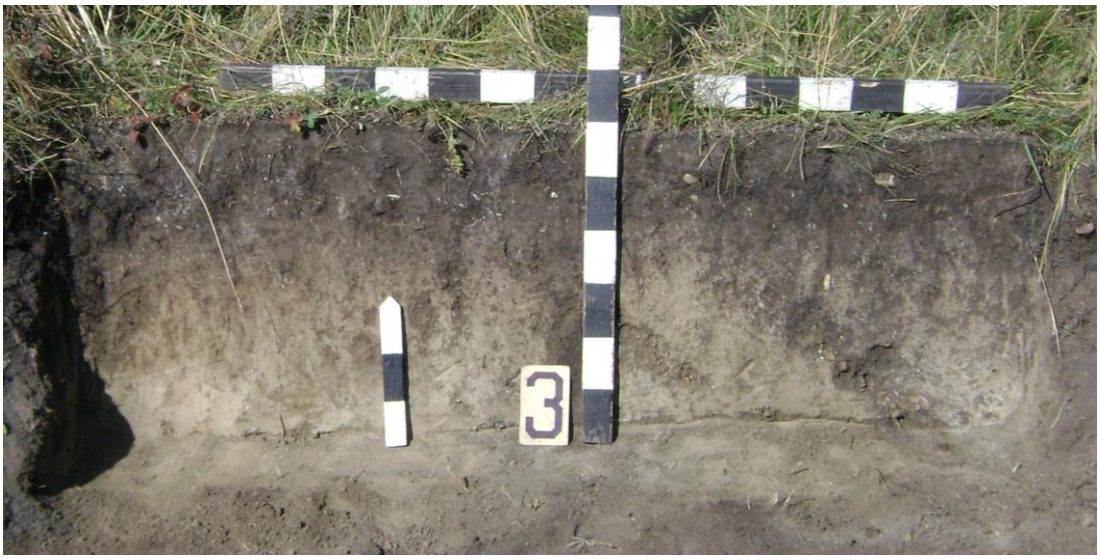

Рис. 40. Шахта №12. Вид на профиль стенки шурфа-зачистки №3. Фото с Ю стороны.

Рис. 41. Шахта №12. Вид на место закладки шурфа-зачистки №4. Фото с Ю стороны.

Рис. 42. Шахта №12. Вид на С стенку шурфа-зачистки №4. Фото с ЮЮВ стороны.

Рис. 43. Шахта №12. Вид на место закладки шурфа №5. Фото с З стороны.

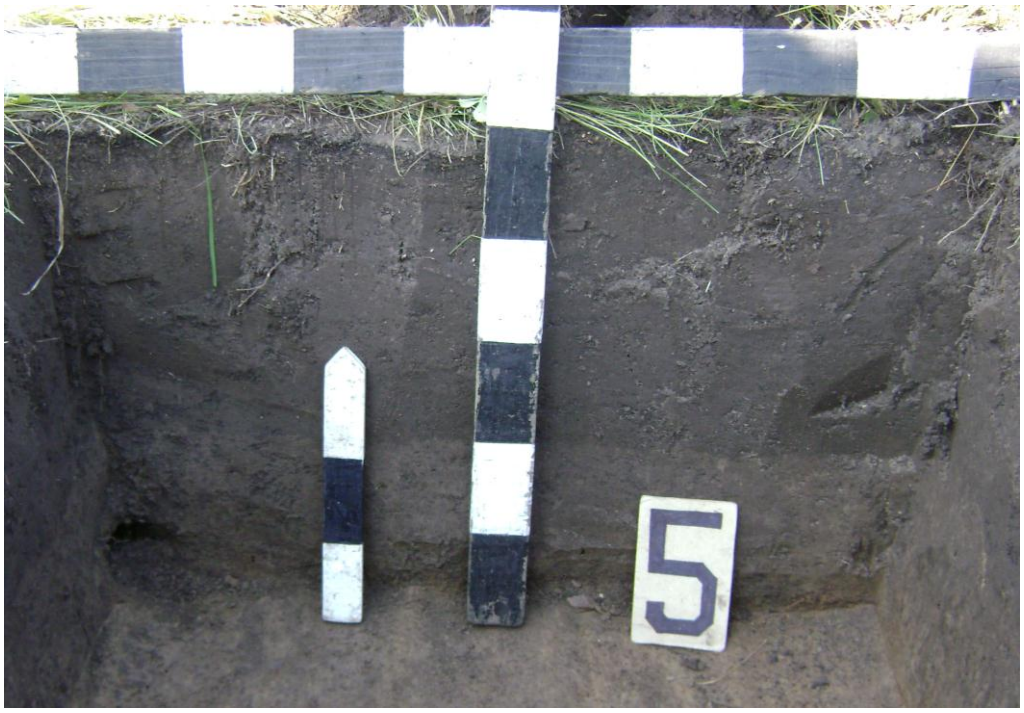

Рис. 44. Шахта №12. Вид на С стенку шурфа №5. Фото с Ю стороны.

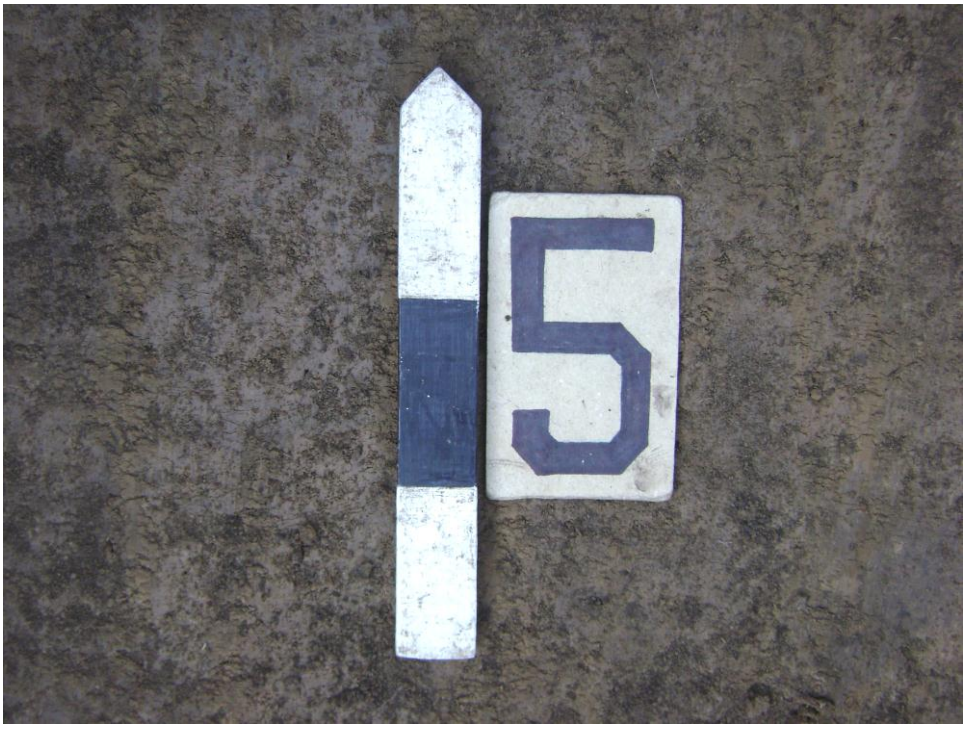

Рис. 45. Шахта Западная №12. Вид на материк шурфа №5. Фото с Ю стороны.

Рис. 46. Шахта Западная №12. Вид на место рекультивации шурфа №5. Фото с З стороны.

Рис. 47. Шахта №12. Вид на место закладки шурфа-зачистки №6. Фото с З стороны.

Рис. 48. Шахта №12. Вид на профиль стенки шурфа-зачистки №6. Фото с ЮЗ стороны.

Рис. 49. Шахта №12. Вид на место закладки шурфа-зачистки №7. Фото с В стороны.

Рис. 50. Шахта №12. Вид на З стенку шурфа-зачистки №7. Фото с В стороны.

Рис. 51. Шахта №12. Вид на место закладки шурфа-зачистки №8. Фото с В стороны.

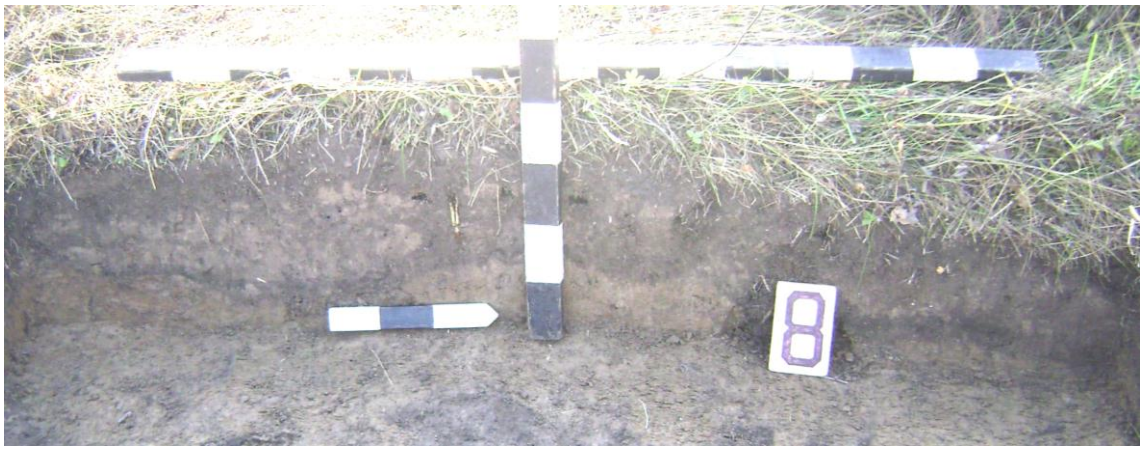

Рис. 52. Шахта №12. Вид на профиль стенки шурфа-зачистки №8. Фото с В стороны.

Рис. 53. Шахта №12. Вид на место закладки шурфа №9. Фото с З стороны.

Рис. 54. Шахта №12. Вид на С стенку шурфа №9. Фото с Ю стороны.

Рис. 55. Шахта №12. Вид на материк шурфа №9. Фото с Ю стороны.

Рис. 56. Шахта №12. Вид на место рекультивации шурфа №9. Фото с З стороны.

Министерство культуры Российской Федерации

ОТКРЫТЫЙ ЛИСТ

№ 2614-2019

Настоящий открытый лист выдан:

Илюшину Андрею Михайловичу

паспорт 3207 № 479804

(серия номер паспорта)

на право проведения археологических полевых работ
в зоне проектируемого строительства шахты № 12 в Прокопьевском районе, разреза «Карагайлинский-2» в Беловском и Прокопьевском районах Кемеровской области.

На основании открытого листа

Илюшин Андрей Михайлович

(Ф.И.О)

имеет право производить следующие археологические полевые работы:
археологические разведки с осуществлением локальных земляных работ на указанной территории в целях выявления объектов археологического наследия, уточнения сведений о них и планирования мероприятий по обеспечению их сохранности.

Передоверие права на проведение археологических полевых работ по данному открытому листу другому лицу запрещается.

Срок действия открытого листа: с ***24 октября 2019 г.*** по ***10 декабря 2019 г.***

Дата принятия решения о предоставлении открытого листа: ***24 октября 2019 г.***

Заместитель Министра (должность) (подпись) **С.Г.Обрывалин** (Ф.И.О.)

Дата ***24 октября 2019 г.*** М.П.

018581

Рис. 57. Копия Открытого листа №2614-2019 на проведение археологических исследований на земельном участке проектируемого под «Шахту №12» в Прокопьевском районе Кемеровской области.

ФГИС ЕГРН

полное наименование органа регистрации прав

Раздел 1

Выписка из Единого государственного реестра недвижимости об объекте недвижимости

Сведения о характеристиках объекта недвижимости

На основании запроса от 23.09.2019 г., поступившего на рассмотрение 24.09.2019 г., сообщаем, что согласно записям Единого государственного реестра недвижимости:

Земельный участок			
(вид объекта недвижимости)			
Лист № ___ Раздела **1**	Всего листов раздела **1**: ___	Всего разделов: ___	Всего листов выписки: ___
24.09.2019 № 99/2019/285837707			
Кадастровый номер:		**42:10:0201005:129**	

Номер кадастрового квартала:	42:10:0201005
Дата присвоения кадастрового номера:	11.09.2013
Ранее присвоенный государственный учетный номер:	данные отсутствуют
Адрес:	Кемеровская область, Прокопьевский район
Площадь:	190029 +/- 3814кв. м
Кадастровая стоимость, руб.:	318697.64
Кадастровые номера расположенных в пределах земельного участка объектов недвижимости:	данные отсутствуют
Кадастровые номера объектов недвижимости, из которых образован объект недвижимости:	42:10:0201005:125
Кадастровые номера образованных объектов недвижимости:	данные отсутствуют
Сведения о включении объекта недвижимости в состав предприятия как имущественного комплекса:	

Государственный регистратор		ФГИС ЕГРН
полное наименование должности	подпись	инициалы, фамилия

М.П.

Выписка из Единого государственного реестра недвижимости об объекте недвижимости

Сведения о характеристиках объекта недвижимости

Земельный участок			
(вид объекта недвижимости)			
Лист № ___ Раздела **1**	Всего листов раздела **1**: ___	Всего разделов: ___	Всего листов выписки: ___
24.09.2019 № 99/2019/285837707			
Кадастровый номер:		**42:10:0201005:129**	

Категория земель:	Земли сельскохозяйственного назначения
Виды разрешенного использования:	Для сельскохозяйственного производства
Сведения о кадастровом инженере:	Легачева Анна Павловна №42-11-135, ООО "Центр земельных отношений"
Сведения о лесах, водных объектах и об иных природных объектах, расположенных в пределах земельного участка:	данные отсутствуют
Сведения о том, что земельный участок полностью или частично расположен в границах зоны с особыми условиями использования территории или территории объекта культурного наследия	данные отсутствуют
Сведения о том, что земельный участок расположен в границах особой экономической зоны, территории опережающего социально-экономического развития, зоны территориального развития в Российской Федерации, игорной зоны:	данные отсутствуют
Сведения о том, что земельный участок расположен в границах особо охраняемой природной территории, охотничьих угодий, лесничеств, лесопарков:	данные отсутствуют
Сведения о результатах проведения государственного земельного надзора:	данные отсутствуют
Сведения о расположении земельного участка в границах территории, в отношении которой утвержден проект межевания территории:	данные отсутствуют

Государственный регистратор		ФГИС ЕГРН
полное наименование должности	подпись	инициалы, фамилия

М.П.

Выписка из Единого государственного реестра недвижимости об объекте недвижимости

Сведения о характеристиках объекта недвижимости

Земельный участок			
(вид объекта недвижимости)			
Лист № ___ Раздела **1**	Всего листов раздела **1**: ___	Всего разделов: ___	Всего листов выписки: ___
24.09.2019 № 99/2019/285837707			
Кадастровый номер:		**42:10:0201005:129**	

Условный номер земельного участка:	данные отсутствуют
Сведения о принятии акта и (или) заключении договора, предусматривающих предоставление в соответствии с земельным законодательством исполнительным органом государственной власти или органом местного самоуправления находящегося в государственной или муниципальной собственности земельного участка для строительства наемного дома социального использования или наемного дома коммерческого использования:	данные отсутствуют
Сведения о том, что земельный участок или земельные участки образованы на основании решения об изъятии земельного участка и (или) расположенного на нем объекта недвижимости для государственных или муниципальных нужд:	данные отсутствуют
Сведения о том, что земельный участок образован из земель или земельного участка, государственная собственность на которые не разграничена:	данные отсутствуют
Сведения о наличии земельного спора о местоположении границ земельных участков:	данные отсутствуют
Статус записи об объекте недвижимости:	Сведения об объекте недвижимости имеют статус "актуальные"
Особые отметки:	Граница земельного участка состоит из 2 контуров. Для данного земельного участка обеспечен доступ посредством земельного участка (земельных участков) с кадастровым номером (кадастровыми номерами) Земли общего пользования. Состав земельного участка: 1) №1 площадь: 150755.83 кв.м 2) №2 площадь: 39272.68 кв.м
Получатель выписки:	Куземченко Константин Игоревич

Государственный регистратор		ФГИС ЕГРН
полное наименование должности	подпись	инициалы, фамилия

М.П.

Выписка из Единого государственного реестра недвижимости об объекте недвижимости

Сведения о зарегистрированных правах

Земельный участок			
(вид объекта недвижимости)			
Лист № ___ Раздела **2**	Всего листов раздела **2**: ___	Всего разделов: ___	Всего листов выписки: ___
24.09.2019 № 99/2019/285837707			
Кадастровый номер:		**42:10:0201005:129**	

1.	Правообладатель (правообладатели):	1.1.	Боярская Юлия Геннадьевна
2.	Вид, номер и дата государственной регистрации права:	2.1.	Собственность, № 42-42-07/006/2014-145 от 03.03.2014
3.	Ограничение прав и обременение объекта недвижимости:	не зарегистрировано	
4.	Договоры участия в долевом строительстве:	не зарегистрировано	
5.	Заявленные в судебном порядке права требования:	данные отсутствуют	
6.	Сведения о возражении в отношении зарегистрированного права:	данные отсутствуют	
7.	Сведения о наличии решения об изъятии объекта недвижимости для государственных и муниципальных нужд:	данные отсутствуют	
8.	Сведения о невозможности государственной регистрации без личного участия правообладателя или его законного представителя:		
9.	Правопритязания и сведения о наличии поступивших, но не рассмотренных заявлений о проведении государственной регистрации права (перехода, прекращения права), ограничения права или обременения объекта недвижимости, сделки в отношении объекта недвижимости:	данные отсутствуют	
10.	Сведения об осуществлении государственной регистрации сделки, права, ограничения права без необходимого в силу закона согласия третьего лица, органа:	данные отсутствуют	
11.	Сведения о невозможности государственной регистрации перехода, прекращения, ограничения права на земельный участок из земель сельскохозяйственного назначения:		

Государственный регистратор		ФГИС ЕГРН
полное наименование должности	подпись	инициалы, фамилия

М.П.

Выписка из Единого государственного реестра недвижимости об объекте недвижимости

Описание местоположения земельного участка

Земельный участок			
(вид объекта недвижимости)			
Лист № ___ Раздела **3**	Всего листов раздела **3 :** ___	Всего разделов: ___	Всего листов выписки: ___
24.09.2019 № 99/2019/285837707			
Кадастровый номер:		**42:10:0201005:129**	

План (чертеж, схема) земельного участка			
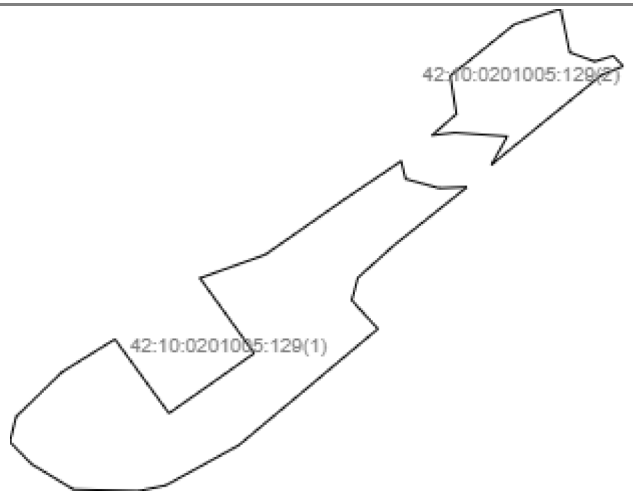			
Масштаб 1: данные отсутствуют	Условные обозначения:		

Государственный регистратор		ФГИС ЕГРН
полное наименование должности	подпись	инициалы, фамилия

М.П.

Выписка из Единого государственного реестра недвижимости об объекте недвижимости

Описание местоположения земельного участка

Земельный участок			
(вид объекта недвижимости)			
Лист № ___ Раздела **3**	Всего листов раздела **3 :** ___	Всего разделов: ___	Всего листов выписки: ___
24.09.2019 № 99/2019/285837707			
Кадастровый номер:		**42:10:0201005:129**	

План (чертеж, схема) земельного участка			
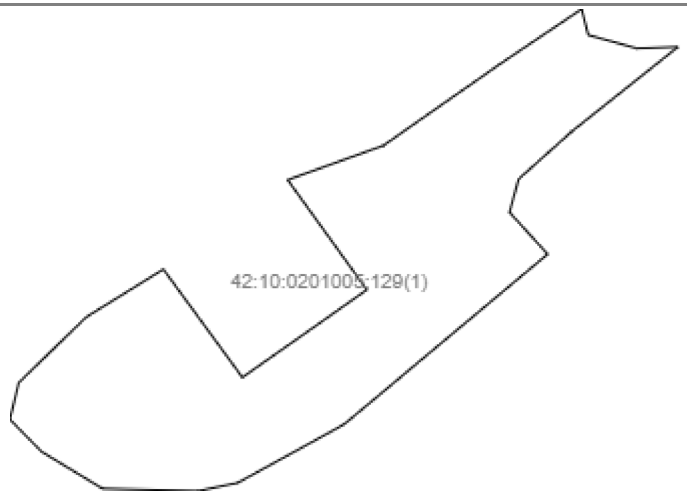			
Масштаб 1: данные отсутствуют	Условные обозначения:		

Государственный регистратор		ФГИС ЕГРН
полное наименование должности	подпись	инициалы, фамилия

М.П.

Выписка из Единого государственного реестра недвижимости об объекте недвижимости

Описание местоположения земельного участка

Земельный участок			
(вид объекта недвижимости)			
Лист № ___ Раздела **3**	Всего листов раздела **3 :** ___	Всего разделов: ___	Всего листов выписки: ___
24.09.2019 № 99/2019/285837707			
Кадастровый номер:		**42:10:0201005:129**	

План (чертеж, схема) земельного участка

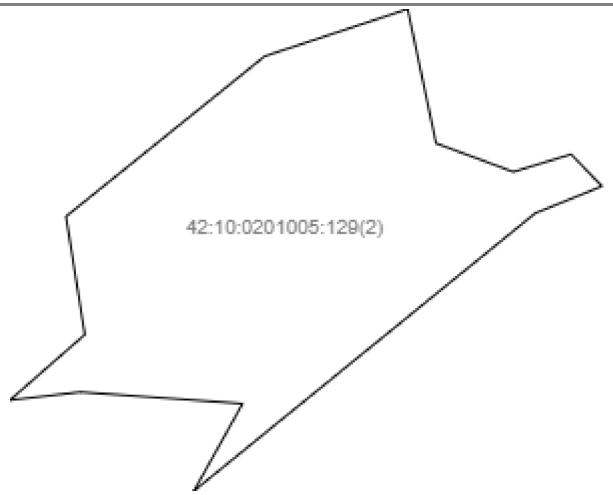

Масштаб 1: данные отсутствуют	Условные обозначения:		

Государственный регистратор		ФГИС ЕГРН
полное наименование должности	подпись	инициалы, фамилия

М.П.

Выписка из Единого государственного реестра недвижимости об объекте недвижимости

Описание местоположения земельного участка

Земельный участок			
(вид объекта недвижимости)			
Лист № ___ Раздела **3.1**	Всего листов раздела **3.1**: ___	Всего разделов: ___	Всего листов выписки: ___
24.09.2019 № 99/2019/285837707			
Кадастровый номер:		**42:10:0201005:129**	

Описание местоположения границ земельного участка

Номер п/п	Номер точки		Дирекционный угол	Горизонтальное проложение, м	Описание закрепления на местности	Кадастровые номера смежных участков	Сведения об адресах правообладателей смежных земельных участков
	начальная	конечная					
1	2	3	4	5	6	7	8
1	1	2	данные отсутствуют	данные отсутствуют	данные отсутствуют	данные отсутствуют	данные отсутствуют
2	2	3	данные отсутствуют	данные отсутствуют	данные отсутствуют	данные отсутствуют	данные отсутствуют
3	3	4	данные отсутствуют	данные отсутствуют	данные отсутствуют	данные отсутствуют	данные отсутствуют
4	4	5	данные отсутствуют	данные отсутствуют	данные отсутствуют	данные отсутствуют	данные отсутствуют
5	5	6	данные отсутствуют	данные отсутствуют	данные отсутствуют	данные отсутствуют	данные отсутствуют
6	6	7	данные отсутствуют	данные отсутствуют	данные отсутствуют	данные отсутствуют	данные отсутствуют
7	7	8	данные отсутствуют	данные отсутствуют	данные отсутствуют	данные отсутствуют	данные отсутствуют
8	8	9	данные отсутствуют	данные отсутствуют	данные отсутствуют	данные отсутствуют	данные отсутствуют
9	9	10	данные отсутствуют	данные отсутствуют	данные отсутствуют	данные отсутствуют	данные отсутствуют
10	10	11	данные отсутствуют	данные отсутствуют	данные отсутствуют	данные отсутствуют	данные отсутствуют
11	11	12	данные отсутствуют	данные отсутствуют	данные отсутствуют	данные отсутствуют	данные отсутствуют
12	12	13	данные отсутствуют	данные отсутствуют	данные отсутствуют	данные отсутствуют	данные отсутствуют
13	13	14	данные отсутствуют	данные отсутствуют	данные отсутствуют	данные отсутствуют	данные отсутствуют

14	14	15	данные отсутствуют	данные отсутствуют	данные отсутствуют	данные отсутствуют	данные отсутствуют
15	15	16	данные отсутствуют	данные отсутствуют	данные отсутствуют	данные отсутствуют	данные отсутствуют

Государственный регистратор		ФГИС ЕГРН
полное наименование должности	подпись	инициалы, фамилия

М.П.

Выписка из Единого государственного реестра недвижимости об объекте недвижимости

Описание местоположения земельного участка

Земельный участок			
(вид объекта недвижимости)			
Лист № ___ Раздела **3.1**	Всего листов раздела **3.1 :** ___	Всего разделов: ___	Всего листов выписки: ___
24.09.2019 № 99/2019/285837707			
Кадастровый номер:		**42:10:0201005:129**	

Описание местоположения границ земельного участка

Номер п/п	Номер точки		Дирекционный угол	Горизонтальное проложение, м	Описание закрепления на местности	Кадастровые номера смежных участков	Сведения об адресах правообладателей смежных земельных участков
	начальная	конечная					
1	2	3	4	5	6	7	8
16	16	17	данные отсутствуют	данные отсутствуют	данные отсутствуют	данные отсутствуют	данные отсутствуют
17	17	18	данные отсутствуют	данные отсутствуют	данные отсутствуют	данные отсутствуют	данные отсутствуют
18	18	19	данные отсутствуют	данные отсутствуют	данные отсутствуют	данные отсутствуют	данные отсутствуют
19	19	20	данные отсутствуют	данные отсутствуют	данные отсутствуют	данные отсутствуют	данные отсутствуют
20	20	21	данные отсутствуют	данные отсутствуют	данные отсутствуют	данные отсутствуют	данные отсутствуют
21	21	22	данные отсутствуют	данные отсутствуют	данные отсутствуют	данные отсутствуют	данные отсутствуют
22	22	1	данные отсутствуют	данные отсутствуют	данные отсутствуют	данные отсутствуют	данные отсутствуют
23	24	25	данные отсутствуют	данные отсутствуют	данные отсутствуют	данные отсутствуют	данные отсутствуют
24	25	26	данные отсутствуют	данные отсутствуют	данные отсутствуют	данные отсутствуют	данные отсутствуют
25	26	27	данные отсутствуют	данные отсутствуют	данные отсутствуют	данные отсутствуют	данные отсутствуют
26	27	28	данные отсутствуют	данные отсутствуют	данные отсутствуют	данные отсутствуют	данные отсутствуют
27	28	29	данные отсутствуют	данные отсутствуют	данные отсутствуют	данные отсутствуют	данные отсутствуют
28	29	30	данные	данные	данные отсутствуют	данные отсутствуют	данные отсутствуют

			отсутствуют	отсутствуют			
29	30	31	данные отсутствуют	данные отсутствуют	данные отсутствуют	данные отсутствуют	данные отсутствуют
30	31	32	данные отсутствуют	данные отсутствуют	данные отсутствуют	данные отсутствуют	данные отсутствуют

Государственный регистратор		ФГИС ЕГРН
полное наименование должности	подпись	инициалы, фамилия

М.П.

Выписка из Единого государственного реестра недвижимости об объекте недвижимости

Описание местоположения земельного участка

Земельный участок			
(вид объекта недвижимости)			
Лист № ___ Раздела **3.1**	Всего листов раздела **3.1 :** ___	Всего разделов: ___	Всего листов выписки: ___
24.09.2019 № 99/2019/285837707			
Кадастровый номер:		**42:10:0201005:129**	

Описание местоположения границ земельного участка							
Номер п/п	Номер точки		Дирекционный угол	Горизонтальное проложение, м	Описание закрепления на местности	Кадастровые номера смежных участков	Сведения об адресах правообладателей смежных земельных участков
	начальная	конечная					
1	2	3	4	5	6	7	8
31	32	33	данные отсутствуют	данные отсутствуют	данные отсутствуют	данные отсутствуют	данные отсутствуют
32	33	34	данные отсутствуют	данные отсутствуют	данные отсутствуют	данные отсутствуют	данные отсутствуют
33	34	35	данные отсутствуют	данные отсутствуют	данные отсутствуют	данные отсутствуют	данные отсутствуют
34	35	36	данные отсутствуют	данные отсутствуют	данные отсутствуют	данные отсутствуют	данные отсутствуют
35	36	24	данные отсутствуют	данные отсутствуют	данные отсутствуют	данные отсутствуют	данные отсутствуют

Государственный регистратор		ФГИС ЕГРН
полное наименование должности	подпись	инициалы, фамилия

М.П.

Выписка из Единого государственного реестра недвижимости об объекте недвижимости

Описание местоположения земельного участка

Земельный участок			
(вид объекта недвижимости)			
Лист № ___ Раздела **3.2**	Всего листов раздела **3.2 :** ___	Всего разделов: ___	Всего листов выписки: ___
24.09.2019 № 99/2019/285837707			
Кадастровый номер:		**42:10:0201005:129**	

Сведения о характерных точках границы земельного участка

Система координат:
Зона №

Номер точки	Координаты		Описание закрепления на местности	Средняя квадратическая погрешность определения координат характерных точек границ земельного участка, м
	X	Y		
1	2	3	4	5
1	472431.29	1384544.07	данные отсутствуют	2.5
2	472528.3	1384683	данные отсутствуют	2.5
3	472596.14	1384783.77	данные отсутствуют	2.5
4	472564.74	1384791.68	данные отсутствуют	2.5
5	472548.55	1384850.82	данные отсутствуют	2.5
6	472550.43	1384900.24	данные отсутствуют	2.5
7	472447.76	1384771.21	данные отсутствуют	2.5
8	472390.78	1384707.57	данные отсутствуют	2.5
9	472350.82	1384696.52	данные отсутствуют	2.5
10	472300.19	1384742.63	данные отсутствуют	2.5
11	472094.95	1384496.86	данные отсутствуют	2.5
12	472024.09	1384368.01	данные отсутствуют	2.5
13	472014.33	1384319.88	данные отсутствуют	2.5
14	472017.14	1384204.64	данные отсутствуют	2.5
15	472061.87	1384130.86	данные отсутствуют	2.5

Государственный регистратор		ФГИС ЕГРН
полное наименование должности	подпись	инициалы, фамилия

М.П.

Выписка из Единого государственного реестра недвижимости об объекте недвижимости

Описание местоположения земельного участка

Земельный участок			
(вид объекта недвижимости)			
Лист № ___ Раздела **3.2**	Всего листов раздела **3.2 :** ___	Всего разделов: ___	Всего листов выписки: ___
24.09.2019 № 99/2019/285837707			
Кадастровый номер:		**42:10:0201005:129**	

Сведения о характерных точках границы земельного участка

Система координат:
Зона №

Номер точки	Координаты		Описание закрепления на местности	Средняя квадратическая погрешность определения координат характерных точек границ земельного участка, м
	X	Y		
1	2	3	4	5
16	472100.74	1384092.55	данные отсутствуют	2.5
17	472145.05	1384103.33	данные отсутствуют	2.5
18	472224.1	1384184.77	данные отсутствуют	2.5
19	472281.98	1384278.15	данные отсутствуют	2.5
20	472151.38	1384373.66	данные отсутствуют	2.5
21	472257.15	1384524.12	данные отсутствуют	2.5
22	472389.82	1384428.38	данные отсутствуют	2.5
23	472639.93	1384971.3	данные отсутствуют	2.5
24	472646.51	1384878.78	данные отсутствуют	2.5
25	472641.89	1384838.61	данные отсутствуют	2.5
26	472679.18	1384881.37	данные отсутствуют	2.5
27	472746.46	1384870.65	данные отсутствуют	2.5
28	472837.62	1384983.85	данные отсутствуют	2.5
29	472864.54	1385065.35	данные отсутствуют	2.5
30	472788.1	1385081.57	данные отсутствуют	2.5

Государственный регистратор		ФГИС ЕГРН
полное наименование должности	подпись	инициалы, фамилия

М.П.

Выписка из Единого государственного реестра недвижимости об объекте недвижимости

Описание местоположения земельного участка

Земельный участок			
(вид объекта недвижимости)			
Лист № ___ Раздела **3.2**	Всего листов раздела **3.2 :** ___	Всего разделов: ___	Всего листов выписки: ___
24.09.2019 № 99/2019/285837707			
Кадастровый номер:		**42:10:0201005:129**	

Сведения о характерных точках границы земельного участка

Система координат:
Зона №

Номер точки	Координаты		Описание закрепления на местности	Средняя квадратическая погрешность определения координат характерных точек границ земельного участка, м
	X	Y		
1	2	3	4	5
31	472771.85	1385125.61	данные отсутствуют	2.5
32	472781.83	1385158.49	данные отсутствуют	2.5
33	472763.67	1385176.09	данные отсутствуют	2.5
34	472748.28	1385138.04	данные отсутствуют	2.5
35	472590.2	1384943.51	данные отсутствуют	2.5

Государственный регистратор		ФГИС ЕГРН
полное наименование должности	подпись	инициалы, фамилия

М.П.

Выписка из Единого государственного реестра недвижимости об объекте недвижимости

Сведения о частях земельного участка

Земельный участок			
(вид объекта недвижимости)			
Лист № ___ Раздела **4**	Всего листов раздела **4**: ___	Всего разделов: ___	Всего листов выписки: ___
24.09.2019 № 99/2019/285837707			
Кадастровый номер:		**42:10:0201005:129**	

План (чертеж, схема) части земельного участка		Учетный номер части: **42:10:0201005:129/1**	
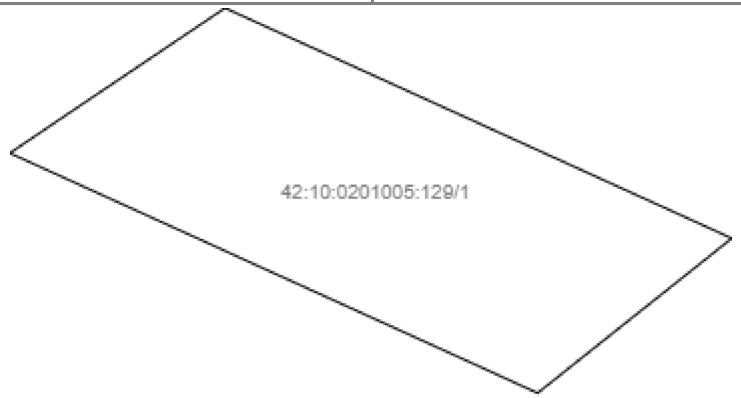			
Масштаб 1: данные отсутствуют	Условные обозначения:		

Государственный регистратор		ФГИС ЕГРН
полное наименование должности	подпись	инициалы, фамилия

М.П.

Выписка из Единого государственного реестра недвижимости об объекте недвижимости

Сведения о частях земельного участка

Земельный участок			
(вид объекта недвижимости)			
Лист № ___ Раздела **4**	Всего листов раздела **4**: ___	Всего разделов: ___	Всего листов выписки: ___
24.09.2019 № 99/2019/285837707			
Кадастровый номер:		**42:10:0201005:129**	

План (чертеж, схема) части земельного участка		Учетный номер части: **42:10:0201005:129/2**	
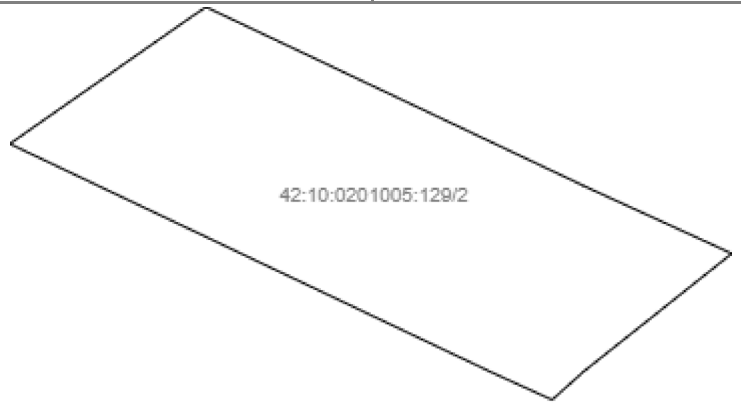			
Масштаб 1: данные отсутствуют	Условные обозначения:		

Государственный регистратор		ФГИС ЕГРН
полное наименование должности	подпись	инициалы, фамилия

М.П.

Выписка из Единого государственного реестра недвижимости об объекте недвижимости

Сведения о частях земельного участка

Земельный участок			
(вид объекта недвижимости)			
Лист № ___ Раздела **4**	Всего листов раздела **4**: ___	Всего разделов: ___	Всего листов выписки: ___
24.09.2019 № 99/2019/285837707			
Кадастровый номер:		**42:10:0201005:129**	

План (чертеж, схема) части земельного участка		Учетный номер части: **42:10:0201005:129/3**	
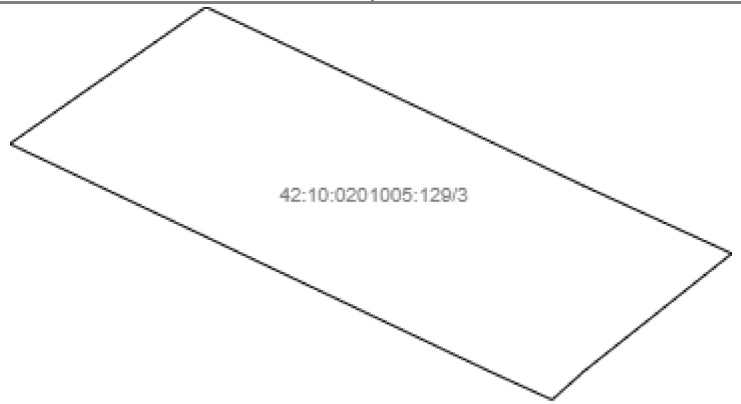			
Масштаб 1: данные отсутствуют	Условные обозначения:		

Государственный регистратор		ФГИС ЕГРН
полное наименование должности	подпись	инициалы, фамилия

М.П.

Выписка из Единого государственного реестра недвижимости об объекте недвижимости

Сведения о частях земельного участка

Земельный участок			
(вид объекта недвижимости)			
Лист № ___ Раздела **4.1**	Всего листов раздела **4.1**: ___	Всего разделов: ___	Всего листов выписки: ___
24.09.2019 № 99/2019/285837707			
Кадастровый номер:		**42:10:0201005:129**	

Учетный номер части	Площадь ($м^2$)	Содержание ограничения в использовании или ограничения права на объект недвижимости или обременения объекта недвижимости
1	2	3
1	6459.05	Ограничения прав на земельный участок, предусмотренные статьей 56 Земельного кодекса Российской Федерации, 42.00.2.43, срок действия: 11.09.2013
2	6261.03	Ограничения прав на земельный участок, предусмотренные статьей 56 Земельного кодекса Российской Федерации, 42.00.2.32, срок действия: 11.09.2013
3	6261	Ограничения прав на земельный участок, предусмотренные статьей 56 Земельного кодекса Российской Федерации, 42.00.2.263, Доверенность № 00/12 от 15.01.2016

Государственный регистратор		ФГИС ЕГРН
полное наименование должности	подпись	инициалы, фамилия

М.П.

Выписка из Единого государственного реестра недвижимости об объекте недвижимости

Сведения о частях земельного участка

Земельный участок			
(вид объекта недвижимости)			
Лист № ___ Раздела **4.2**	Всего листов раздела **4.2 :** ___	Всего разделов: ___	Всего листов выписки: ___
24.09.2019 № 99/2019/285837707			
Кадастровый номер:		**42:10:0201005:129**	

Сведения о характерных точках границы части (частей) земельного участка

Учетный номер части: 1

Система координат: МСК 42 (Кемеровская область зона 1)
Зона №

Номер точки	Координаты, м		Описание закрепления на местности	Средняя квадратическая погрешность определения координат характерных точек границы части земельного участка, м
	X	Y		
1	2	3	4	5
2	472528.3	1384683	данные отсутствуют	данные отсутствуют
2	472528.3	1384683	данные отсутствуют	данные отсутствуют
7	472447.76	1384771.21	данные отсутствуют	данные отсутствуют
7	472447.76	1384771.21	данные отсутствуют	данные отсутствуют
36	472534.27	1384691.86	данные отсутствуют	данные отсутствуют
37	472479.91	1384811.61	данные отсутствуют	данные отсутствуют
38	472514.95	1384855.66	данные отсутствуют	данные отсутствуют
39	472567.14	1384740.69	данные отсутствуют	данные отсутствуют
40	472499.33	1384641.51	данные отсутствуют	данные отсутствуют
40	472499.33	1384641.51	данные отсутствуют	данные отсутствуют
41	472447.97	1384749.93	данные отсутствуют	данные отсутствуют
41	472447.97	1384749.93	данные отсутствуют	0.1
42	472441.49	1384764.2	данные отсутствуют	данные отсутствуют
42	472441.49	1384764.2	данные отсутствуют	данные отсутствуют
43	472474.54	1384804.87	данные отсутствуют	данные отсутствуют
43	472474.54	1384804.87	данные отсутствуют	данные отсутствуют

Государственный регистратор		ФГИС ЕГРН
полное наименование должности	подпись	инициалы, фамилия

М.П.

Выписка из Единого государственного реестра недвижимости об объекте недвижимости

Сведения о частях земельного участка

Земельный участок			
(вид объекта недвижимости)			
Лист № ___ Раздела **4.2**	Всего листов раздела **4.2**: ___	Всего разделов: ___	Всего листов выписки: ___
24.09.2019 № 99/2019/285837707			
Кадастровый номер:		**42:10:0201005:129**	

Номер точки	Координаты, м		Описание закрепления на местности	Средняя квадратическая погрешность определения координат характерных точек границы части земельного участка, м
	X	Y		
1	2	3	4	5
44	472489.88	1384771.27	данные отсутствуют	данные отсутствуют
44	472489.88	1384771.27	данные отсутствуют	0.1
45	472530.25	1384685.9	данные отсутствуют	данные отсутствуют
45	472530.25	1384685.9	данные отсутствуют	данные отсутствуют

Государственный регистратор		ФГИС ЕГРН
полное наименование должности	подпись	инициалы, фамилия

М.П.

Выписка из Единого государственного реестра недвижимости об объекте недвижимости

Сведения о частях земельного участка

Земельный участок			
(вид объекта недвижимости)			
Лист № ___ Раздела **4.2**	Всего листов раздела **4.2 :** ___	Всего разделов: ___	Всего листов выписки: ___
24.09.2019 № 99/2019/285837707			
Кадастровый номер:		**42:10:0201005:129**	

Сведения о характерных точках границы части (частей) земельного участка

Учетный номер части: 2

Система координат: МСК 42 (Кемеровская область зона 1)
Зона №

Номер точки	Координаты, м		Описание закрепления на местности	Средняя квадратическая погрешность определения координат характерных точек границы части земельного участка, м
	X	Y		
1	2	3	4	5
2	472528.3	1384683	данные отсутствуют	данные отсутствуют
2	472528.3	1384683	данные отсутствуют	данные отсутствуют
7	472447.76	1384771.21	данные отсутствуют	данные отсутствуют
7	472447.76	1384771.21	данные отсутствуют	данные отсутствуют
36	472534.27	1384691.86	данные отсутствуют	данные отсутствуют
37	472479.91	1384811.61	данные отсутствуют	данные отсутствуют
38	472514.95	1384855.66	данные отсутствуют	данные отсутствуют
39	472567.14	1384740.69	данные отсутствуют	данные отсутствуют
40	472499.33	1384641.51	данные отсутствуют	данные отсутствуют
40	472499.33	1384641.51	данные отсутствуют	данные отсутствуют
41	472447.97	1384749.93	данные отсутствуют	данные отсутствуют
41	472447.97	1384749.93	данные отсутствуют	0.1
42	472441.49	1384764.2	данные отсутствуют	данные отсутствуют
42	472441.49	1384764.2	данные отсутствуют	данные отсутствуют
43	472474.54	1384804.87	данные отсутствуют	данные отсутствуют
43	472474.54	1384804.87	данные отсутствуют	данные отсутствуют

Государственный регистратор		ФГИС ЕГРН
полное наименование должности	подпись	инициалы, фамилия

М.П.

Выписка из Единого государственного реестра недвижимости об объекте недвижимости

Сведения о частях земельного участка

Земельный участок			
(вид объекта недвижимости)			
Лист № ___ Раздела **4.2**	Всего листов раздела **4.2**: ___	Всего разделов: ___	Всего листов выписки: ___
24.09.2019 № 99/2019/285837707			
Кадастровый номер:		**42:10:0201005:129**	

Номер точки	Координаты, м		Описание закрепления на местности	Средняя квадратическая погрешность определения координат характерных точек границы части земельного участка, м
	X	Y		
1	2	3	4	5
44	472489.88	1384771.27	данные отсутствуют	данные отсутствуют
44	472489.88	1384771.27	данные отсутствуют	0.1
45	472530.25	1384685.9	данные отсутствуют	данные отсутствуют
45	472530.25	1384685.9	данные отсутствуют	данные отсутствуют

Государственный регистратор		ФГИС ЕГРН
полное наименование должности	подпись	инициалы, фамилия

М.П.

Выписка из Единого государственного реестра недвижимости об объекте недвижимости

Сведения о частях земельного участка

Земельный участок			
(вид объекта недвижимости)			
Лист № ___ Раздела **4.2**	Всего листов раздела **4.2 :** ___	Всего разделов: ___	Всего листов выписки: ___
24.09.2019 № 99/2019/285837707			
Кадастровый номер:		**42:10:0201005:129**	

Сведения о характерных точках границы части (частей) земельного участка

Учетный номер части: 3

Система координат: МСК 42 (Кемеровская область зона 1)
Зона №

Номер точки	Координаты, м		Описание закрепления на местности	Средняя квадратическая погрешность определения координат характерных точек границы части земельного участка, м
	X	Y		
1	2	3	4	5
2	472528.3	1384683	данные отсутствуют	данные отсутствуют
2	472528.3	1384683	данные отсутствуют	данные отсутствуют
7	472447.76	1384771.21	данные отсутствуют	данные отсутствуют
7	472447.76	1384771.21	данные отсутствуют	данные отсутствуют
36	472534.27	1384691.86	данные отсутствуют	данные отсутствуют
37	472479.91	1384811.61	данные отсутствуют	данные отсутствуют
38	472514.95	1384855.66	данные отсутствуют	данные отсутствуют
39	472567.14	1384740.69	данные отсутствуют	данные отсутствуют
40	472499.33	1384641.51	данные отсутствуют	данные отсутствуют
40	472499.33	1384641.51	данные отсутствуют	данные отсутствуют
41	472447.97	1384749.93	данные отсутствуют	данные отсутствуют
41	472447.97	1384749.93	данные отсутствуют	0.1
42	472441.49	1384764.2	данные отсутствуют	данные отсутствуют
42	472441.49	1384764.2	данные отсутствуют	данные отсутствуют
43	472474.54	1384804.87	данные отсутствуют	данные отсутствуют
43	472474.54	1384804.87	данные отсутствуют	данные отсутствуют

Государственный регистратор		ФГИС ЕГРН
полное наименование должности	подпись	инициалы, фамилия

М.П.

Выписка из Единого государственного реестра недвижимости об объекте недвижимости

Сведения о частях земельного участка

Земельный участок			
(вид объекта недвижимости)			
Лист № ___ Раздела **4.2**	Всего листов раздела **4.2**: ___	Всего разделов: ___	Всего листов выписки: ___
24.09.2019 № 99/2019/285837707			
Кадастровый номер:		**42:10:0201005:129**	

Номер точки	Координаты, м		Описание закрепления на местности	Средняя квадратическая погрешность определения координат характерных точек границы части земельного участка, м
	X	Y		
1	2	3	4	5
44	472489.88	1384771.27	данные отсутствуют	данные отсутствуют
44	472489.88	1384771.27	данные отсутствуют	0.1
45	472530.25	1384685.9	данные отсутствуют	данные отсутствуют
45	472530.25	1384685.9	данные отсутствуют	данные отсутствуют

Государственный регистратор		ФГИС ЕГРН
полное наименование должности	подпись	инициалы, фамилия

М.П.